Baureiheninformation
EBPI_02_DE

STROBL PUMPEN

Einbaupumpen Baureihen EBPI

- **Produktübersicht**
- **Ausführungen**
- Werkstoffvarianten
- Dichtungsvarianten
- **Maß- und Explosionszeichnungen**

STROBL





Inhaltsverzeichnis

Allgemeine Beschreibung **5**
Einsatzgebiete **5**
Betriebsdaten **5**
Anschlüsse **5**
Typenschlüssel **6**
Werkstoffe 8
Dichtungsvarianten 10
Antriebe 11
Informationen zu Maß- und Explosionszeichnungen 15
Maßzeichnungen 16
Explosionszeichnungen **56**

STROBL PUMPEN

Member of German Water Partnership

Strobl Pumpen – Ihr Partner für zuverlässige Kreiselpumpen „Made in Germany“

Seit 2006 steht **Strobl Pumpen** für höchste Qualität, Innovation und Präzision in der Flüssigkeitsförderung. Ob kommunale Anwendungen, Maschinenbau, Schiffbau oder die anspruchsvolle Chemie- und Ölindustrie – wir bieten **maßgeschneiderte Pumpenlösungen**, die perfekt auf Ihre Anforderungen abgestimmt sind.

Unser Ziel ist einfach: **die optimale Lösung für Ihr Förderproblem**. Deshalb liefern wir nicht nur einzelne Pumpen, sondern auch komplette Anlagen und Systempakete – alles aus einer Hand.

Qualität, auf die Sie sich verlassen können:
Unsere Produkte werden ausschließlich in Deutschland entwickelt und gefertigt und tragen mit Stolz das Gütesiegel „Made in Germany“. Vom ersten Entwurf bis zur Endprüfung steht Präzision an oberster Stelle. Durch unsere ISO 9001 Zertifizierung garantieren wir gleichbleibend hohe Standards – Tag für Tag, Jahr für Jahr.

Qualitätsmanagement DQP ISO 9001:2015

Umwelt + Klimapakt Bayern

Innovation trifft Verantwortung:
Wir denken weiter – auch in Richtung Zukunft. Nachhaltigkeit ist für uns kein Schlagwort, sondern gelebte Praxis. Erneuerbare Energien, Regenwassernutzung, eine elektrische Fahrzeugflotte und energieoptimierte Neubauten sind Teil unserer Unternehmensphilosophie. Seit 2019 sind wir stolzes Mitglied im **Umweltpakt Bayern** und verpflichten uns freiwillig zu zusätzlichen Umweltmaßnahmen.



Ein Familienunternehmen mit Herz und Verstand:
Als inhabergeführtes Unternehmen mit Sitz im bayerischen **Hilpoltstein bei Nürnberg** verbinden wir traditionelle Werte mit moderner Ingenieurskunst. Unser hochmotiviertes Team ist das Herzstück unseres Erfolgs – engagiert, lösungsorientiert und immer mit dem Blick auf das Wesentliche: **Ihre Zufriedenheit**.

metropolregion nürnberg
KOMMEN. STAUNEN. BLEIBEN.

Wir sind Mitglied im & Familienpakt Bayern

Mit kontinuierlicher Weiterentwicklung, technischer Exzellenz und partnerschaftlichem Denken gestalten wir die Zukunft der Flüssigkeitsförderung.

Strobl Pumpen – Wir bewegen Flüssigkeiten. Präzise. Zuverlässig. Nachhaltig.

Allgemeine Beschreibung

Einbaupumpen der Baureihen EBPI sind einstufige, normalsaugende Kreiselpumpen in platzsparender Inlinebauweise. Die Stutzenabstände der Pumpe entsprechen den marktüblichen Standards und ermöglichen eine einfache Integration in bestehende Anlagen.

Einsatzgebiete

Haupteinsatzgebiet der Einbaupumpen ist die Förderung von sauberen oder leicht verschmutzten Flüssigkeiten in kleinen Geräten, Anlagen und Maschinen. Aufgrund der verfügbaren Werkstoffvarianten ist hierbei auch die Förderung verschiedenster aggressiver Flüssigkeiten aus der chemischen Industrie möglich. Unsere Kunden setzen die Einbaupumpen derzeit in folgenden Bereichen ein:



- Umwälzung von Flüssigkeiten in Geräten
- Power-to-X Anlagen
- Kälte- und Klimatechnik



- Schiffbau
- Wasseraufbereitung

Betriebsdaten

Fördermengen:	Q bis 180 m^3/h
Förderhöhen:	H bis 150 m
Motorleistungen:	P von 0,25 kW bis 45 kW
Gehäusebaudruck:	bis EBPI 32-100:
	6 bar bei 20°C
	16 bar bei 20°C in Werkstoffen mit erhöhter Festigkeit
	ab EBPI 40-125
	16 bar bei 20°C
	25 bar bei 20°C in Werkstoffen mit erhöhter Festigkeit
Medientemperatur:	-20 bis +150°C, mit MAK bis +300°C

Anschlüsse

Pumpenanschlüsse der Baugröße EBPI 20-60 und 25-100 sind standardmäßig als Außengewinde ausgeführt. Die Flansche bei Pumpen der Baugröße 26-160 und 32-100 sind standardmäßig als RF-Flansche nach EN 1092-2 in den Druckstufen PN 6 oder PN 16 verfügbar. Ab der Baugröße 40-125 sind die Flansche in der Druckstufe PN 16 ausgeführt.

Alternativ können alle Flansche in den entsprechenden Varianten nach ANSI B16.5 (150RF) gebohrt werden.
Adapter für kundenspezifische Sonderflansche, weitere Normen oder Gewindeanschlüsse sind auf Anfrage verfügbar.

STROBL PUMPEN

Typenschlüssel

Baureihe

EBPI-A 40-125-XX

EBPI - Einbaupumpen mit Inlinegehäusen (Standard version)
EBPNI - Einbaupumpe in Steckwellenausführung mit Inlinegehäuse und Normmotor

Die Pumpen der Baureihe EBPI sind kompakte Inlinepumpen für den Einsatz in Geräten, Maschinen und geschlossenen Kreislaufsystemen.
Der trocken aufgestellte Motor mit verlängerter Welle sorgt auch unter anspruchsvollen Bedingungen für einen zuverlässigen Betrieb. Dazu zählen beispielsweise hohe Umgebungstemperaturen, Vibrationen oder begrenzte Einbauräume. Mit der eingesetzten, drehrichtungsunabhängigen Gleitringdichtung können die Pumpen auch leicht verschmutzte Medien fördern – ein wesentlicher Vorteil gegenüber klassischen Nassläufermotoren.
Durch das Back-Pull-Out-Prinzip wird die Wartung deutlich vereinfacht. Dichtung und Laufrad lassen sich austauschen, ohne das Pumpengehäuse aus der Rohrleitung oder dem System zu entfernen.

Die Pumpen der Baureihe EBPNI bieten dieselben oben genannten Vorteile und sind mit einer Steckwelle ausgerüstet. Dadurch können verschiedene Normmotoren eingesetzt werden. Neben unterschiedlichen Wirkungsgradklassen (IE3, IE4, IE5,....) sind auch Sonderausführungen, beispielsweise VIK-Motoren, ATEX-Motoren oder Motoren mit Schiffsklassifizierungen (DNV, NK, RINA), möglich. Die EBPNI-Baureihe ermöglicht individuelle Lösungen für industrielle, maritime und explosionsgeschützte Anwendungen.



Laufradausführung

EBPI**-A** 40-125-XX

- Standardversion
A, B, ... - Laufrad mit spezieller Geometrie

Nennweite des Saug- und Druckstutzen

EBPI-A **40**-125-XX

Siehe Maßbild bzw. Kennlinie

Laufradnenndurchmesser

EBPI-A 40-**125**-XX

Siehe Maßbild bzw. Kennlinie

Ausführungscode

EBPI-A 40-125-**XX**

- Standardausführung
X10 - Ausführung PN25 wenn nicht identisch zu PN16
X30 - Ausführung ANSI RF150
XXX - Sondervarianten, z. B. Entlüftungsleitungen, etc.

Werkstoffe

Bitte beachten Sie die untenstehenden Informationen für die nachfolgenden Werkstofftabellen

- Standardvarianten in Tabelle 1
- Weitere Werkstoffmöglichkeiten in Tabelle 2
- Spalttopf der MAK im Standard aus Hastelloy, andere Ausführungen verfügbar

Teil	Werkstoffcode										
	Y103	Y104	Y111	Y116	Y106	Y406	Y407	Y409	Y501	Y601	Y602
Gehäuseteile	Gusseisen GG 25					Stahlguss 1.7231			Edelstahl 1.4571	Duplexstahl 1.4470	Superduplex 1.4469
Laufrad	Gussbronze G-CuSn10		Kunststoff PA66 GF25	Edelstahl 1.4571		Gussbronze G-CuSn10		Edelstahl 1.4571		Duplexstahl 1.4470	Superduplex 1.4469
Welle	Chromstahl 1.4021	Duplexstahl 1.4462	Chromstahl 1.4021		Duplexstahl 1.4462	Chromstahl 1.4021	Duplexstahl 1.4462				Superduplex 1.4501
Zwischenlaterne	Gusseisen GG 20/25										
	Ergänzend bei Varianten in Abdichtungsvariante Z8XX (Magnetkupplung)										
Gehäuse Sicherheits-kammer	Edelstahl 1.4571										
Spalttopf (MAK)	Hastelloy 2.4610										
Werkstoffcode nach API								S8	A8	D1	D2



Material	DIN EN 1027-1	Code	ASTM-UNS-Code
Gusseisen	GG 25	0.6025	A48 Grade 35
Sphäroguss	GGG 40	0.7040	A536-60-40-18
Bronze	G-CuSn10	2.1050.01	B505-C90700
Aluminiumbronze	G-CuAl10Ni	2.0975.01	B505-C90500
	CuAl11Ni6Fe6	2.0978	B150-C63020
Hartguss	G-X300CrMo15-3	0.9635	A532-Class II Typ B
Stahlguss / Stahl	GS-C25	1.0619	A216-WCB-J03002
	S235Jr (St 37)	1.0037	A29-1013-G10150
	C 22	1.0402	A29-1020-G10200
	G20Mn5	1.6220	A352-LCC-J03003
Chromstahl	G-X4CrNi13-4	1.4317	A487-CA6NM-J91540
	X20Cr13	1.4021	A276-S42000
Edelstahl	G-X5CrNiMo19-11-2	1.4408	A351-CF8M-J92900
	X6CrNiMoTi17-12-2	1.4571	A276-316Ti-S31635
	G-X1CrNiSi18-15-4	1.4361	Alloy 1815 - S30600
	X1CrNiSi18-15-4	1.4361	Alloy 1815 - S30600
Duplex	G-X2CrNiMoN22-5-3	1.4470	A995-4A-J92905
	X2CrNoMoN22-5-3	1.4462	A276-S31803
Superduplex	X2CrNiMoN26-7-4	1.4469	A995-5A-J93404
	X2CrNiMoCuWN25-7-4	1.4501	A276-S32760
Duplex Hartguss	G-X40CrNiMo27-5	1.4464	
Superaustenit	G-X2CrNiMoCuN20-18-6	1.4557	A744-6Mo-J93254
	X1CrNiMoCuN20-18-7	1.4547	A276-6Mo-S31254
	G-X2NiCrMoCuN25-20-6	1.4588	A744-CN3MN - J94651
	X1NiCrMoCuN25-20-7	1.4529	Alloy 926 - N08926
	G-X2NiCrMoCu25-20-5	1.4584	(Alloy 904L - N08904)
	X1NiCrMoCu25-20-5	1.4539	Alloy 904L - N08904
	X1NiCrMoCu31-27-4	1.4563	Alloy28 - N08028
	G-X1CrNiMoCuN33-32-1	1.4591s	Alloy 33
	X1CrNiMoCuN33-32-1	1.4591	Alloy 33 - R20033
Nickel	G-Ni95	2.4171	Ni 95
	Ni200 / Ni201	2.4066/2.4068	Ni200 / Ni201 - N02200/02201
Alloy 825	G-NiCr21Mo	2.4858	Alloy 825 -
	NiCr21Mo	2.4858	Alloy 825 -
Hastelloy B	G-NiMo30	2.4810	Hastelloy B - N10001
	NIMo28 / NiMo29Cr	2.4617/2.4600	Hastelloy B2/B3 - N10675
Hastelloy C	G-NiMo16Cr16Ti	2.4610	Hastelloy C4 - N06455
	NICr16Mo15W	2.4819	Hastelloy C 276 - N10276
Inconel 718	NiCr19NbMo	2.4668	Alloy 718 - N07718
Titan Grade 2	Ti 2	3.7035	Grade 2 - R50400
Titan Grade 5	Ti 6Al-4V	3.7164/65	Grade 5 - R56400
Titan 6-2-4-6	Ti 6-2-4-6		
Titan Grade 7	Ti-0,15Pd	3.7235	Grade 7 - R52400
Titan Grade 16	Ti-0,05Pd		Grade 16 - R52402
Zirkonium Z702	Zirkonium		ZR 702 - R60702

Dichtungsvarianten

Direkt eingebaute entlastete oder belastete Dichtungen (Z1XX oder Z2XX):

- Standardvariante: Drehrichtungsunabhängige Gummibalgdichtung mit Werkstoffpaarung Kohle/SiC und Elastomeren in NBR, FKM, EPDM, HNBR, ...
- Sondervarianten mit abgedeckter Befederung, Metallbalgdichtung oder hoch chemiekalienbeständigen Elastomeren wie FFKM

Dichtungslose Variante mit Magnetkupplung (Z8XX):

- Mediumgeschmierte Gleitlagerung in SiC/SiC + 1.4571
- Topf in Hastelloy (siehe Werkstofftabelle)
- Magneten aus Sm2Co17
- Zusätzlich notwendige statische Abdichtungselemente aus beliebigen Elastomeren
- Sicherheitskammer hinter der Magnetkupplung in verschiedenen Ausführungen möglich (Nur Leckageabführung, Drossel, Gasdichtung)

Weitere Varianten auf Kundenwunsch möglich (z.B. Packung)



Antriebe

Als Antrieb kommen standardmäßig Drehstrom-Asynchronmotoren mit Wirkungsgradklassen gemäß EN 60034-30 zum Einsatz.
Optional sind Motoren in höheren Wirkungsgradklassen, nach NEMA (elektrisch oder mechanisch), explosionsgeschützte Versionen (ATEX), sowie Sonderausführungen mit speziellen Abnahmen bzw. Klassifizierungen (z.B. Schiffsklassifizierungen) verfügbar.

Den Antrieb ergänzende Steuerungen oder Frequenzumrichter können auf Wunsch mitgeliefert und je nach Motor und Anwendungsfall direkt auf den Motor aufgesetzt oder an den Grundrahmen angebaut werden.

Kennlinienübersicht

1500 min^{-1} - 50 Hz

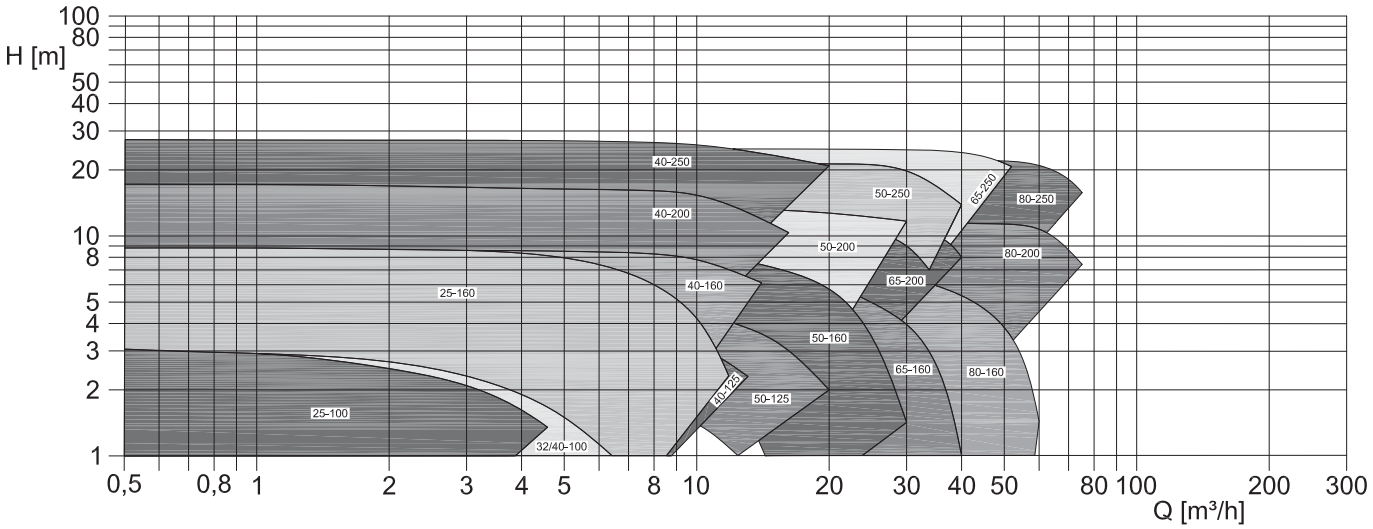

1800 min^{-1} - 60 Hz

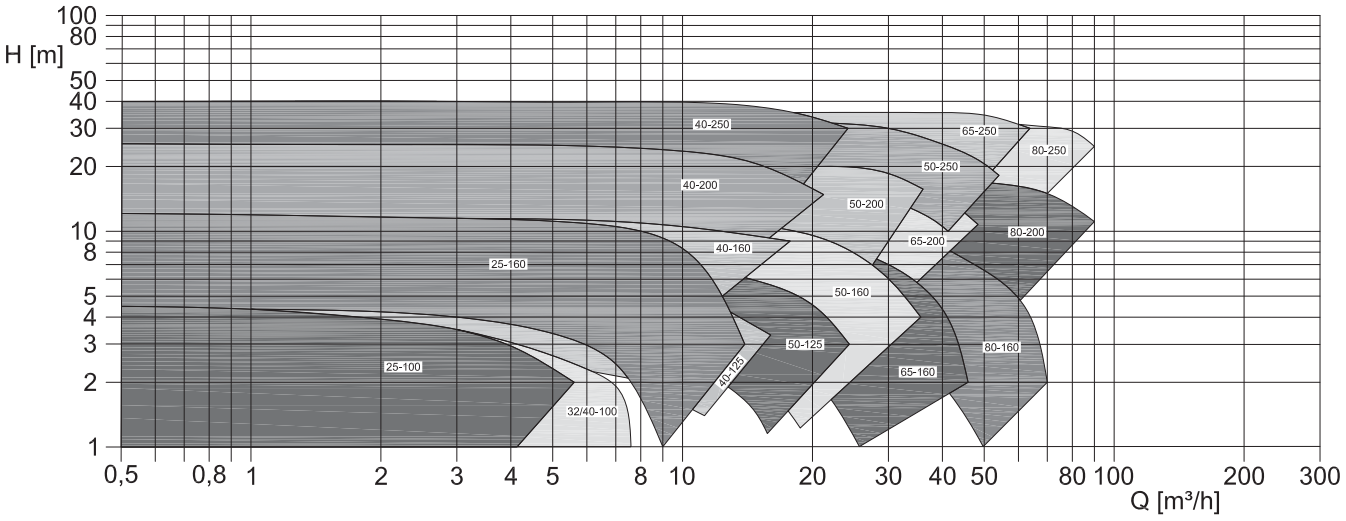

3000 min^{-1} - 50 Hz

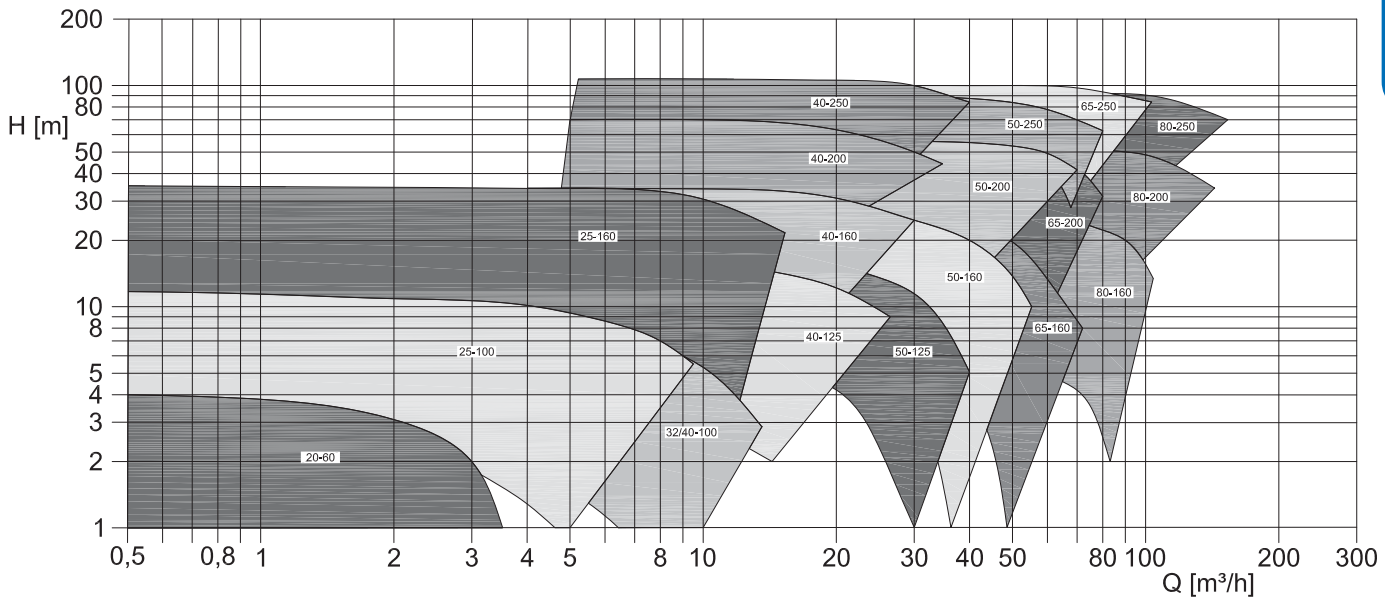

3600 min^{-1} - 60 Hz

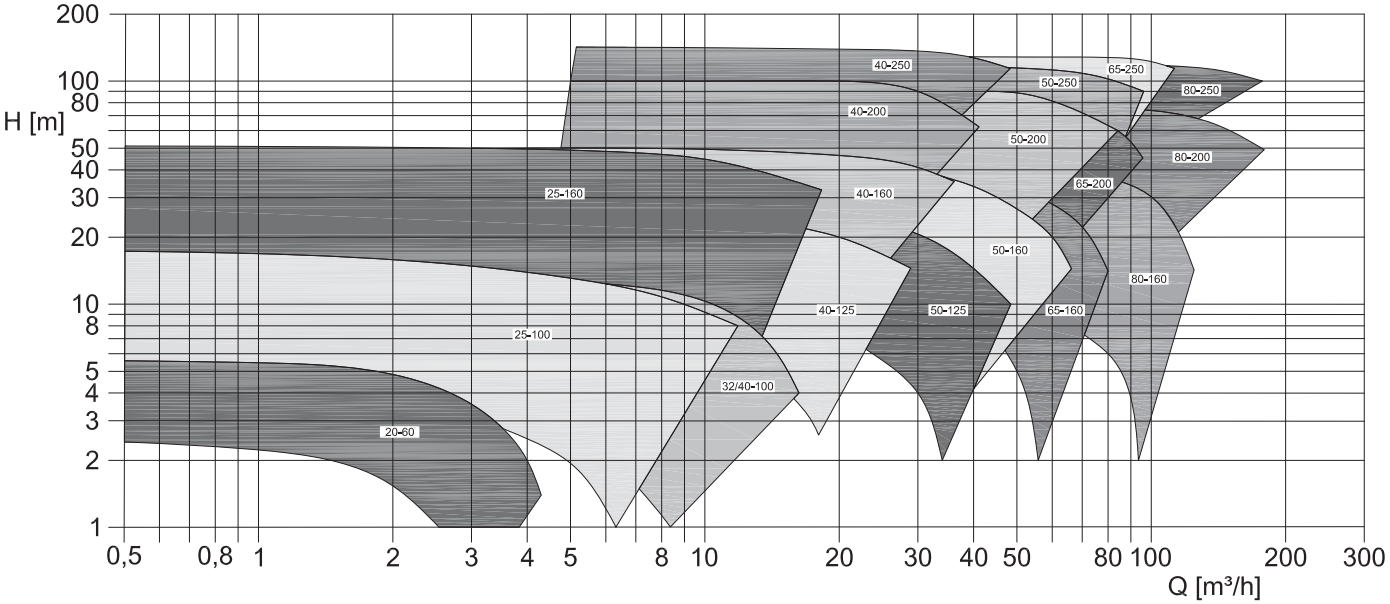

Strobl Pumpen





Informationen zu Maß- und Explosionszeichnungen

Bitte beachten Sie die untenstehenden Informationen zu den nachfolgenden Seiten:

- Alle Maßangaben sind in mm angegeben
- Flansche sind standardmäßig nach EN 1092-2 PN 6 oder PN 16 ausgeführt
- Flansche können alternativ nach ANSI B16.5 150RF gebohrt werden
- Gewichte der einzelnen Komponenten sind auftragsbezogen auf Anfrage erhältlich



STROBL PUMPEN

Maßzeichnungen

EBPI 20-60
Blockpumpe in Inlineversion

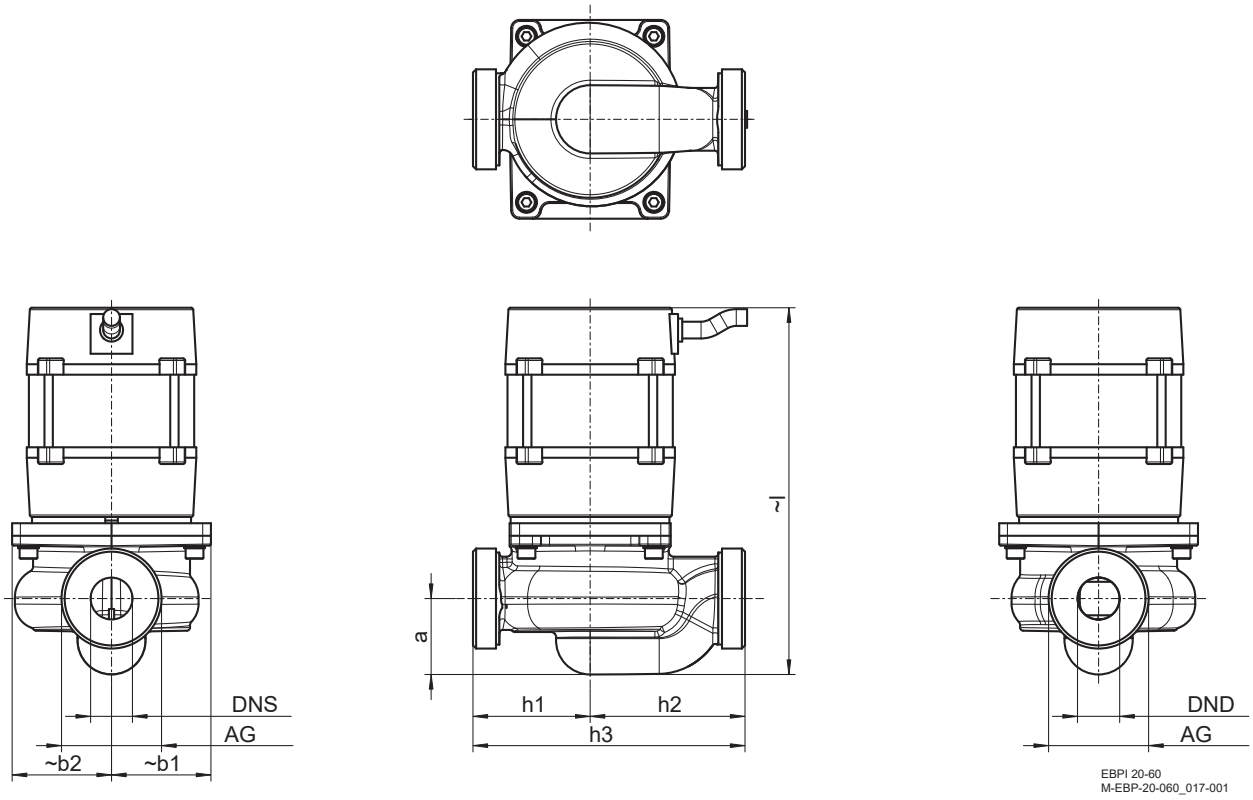

Typ	Motorbaugröße	AG	DNS	DND	a	~b1	~b2	C1	C5	G1	G2	h1	h2	h3	~k	M
EBPI 20-60	56	AG 1½"	20	20	36	48	48	-	-	--	--	56	74	130	175	--

EBPNI 20-60
Blockpumpe in Inlineversion mit Normmotor

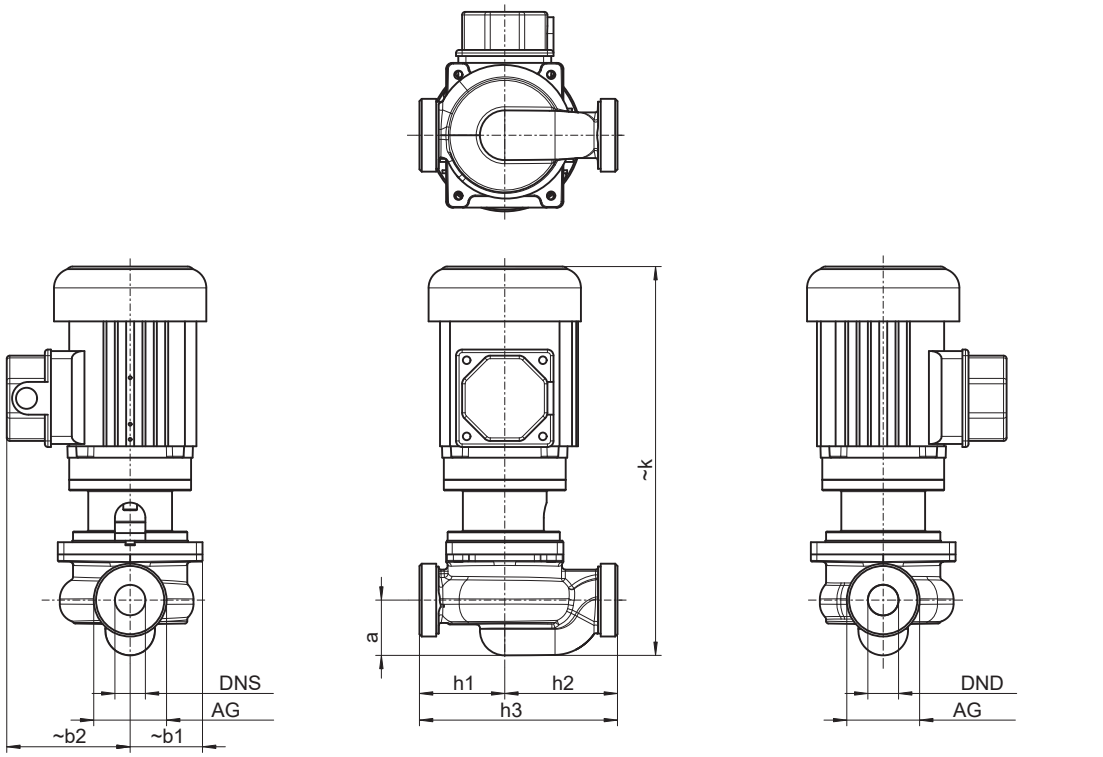

EBPI 20-60
M-EBP-20-060_020

Typ	Motorbaugröße	AG	DNS	DND	a	~b1	~b2	C1	C5	G1	G2	h1	h2	h3	~k	M
EBPNI 20-60	56	AG 1½"	20	20	36	48	48	-	-	--	--	56	74	130	255	--

EBPI 25-100
Blockpumpe in Inlineversion

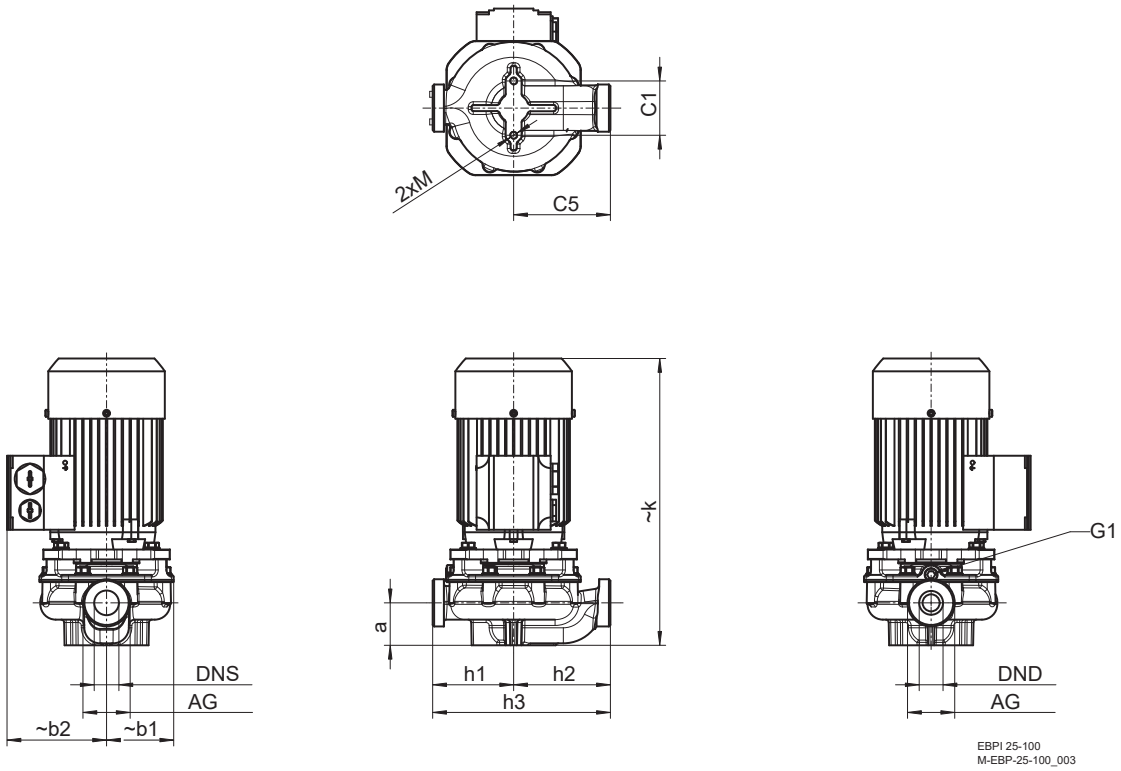

Typ	Motorbaugröße	AG	DNS	DND	a	~b1	~b2	C1	C5	G1	G2	h1	h2	h3	~k	M
EBPI 25-100	63	AG 1½"	25	25	43	65	101	55	98	1/4"	--	82	98	180	290	M8
		AG 2"														

EBPNI 25-100
Blockpumpe in Inlineversion mit Normmotor

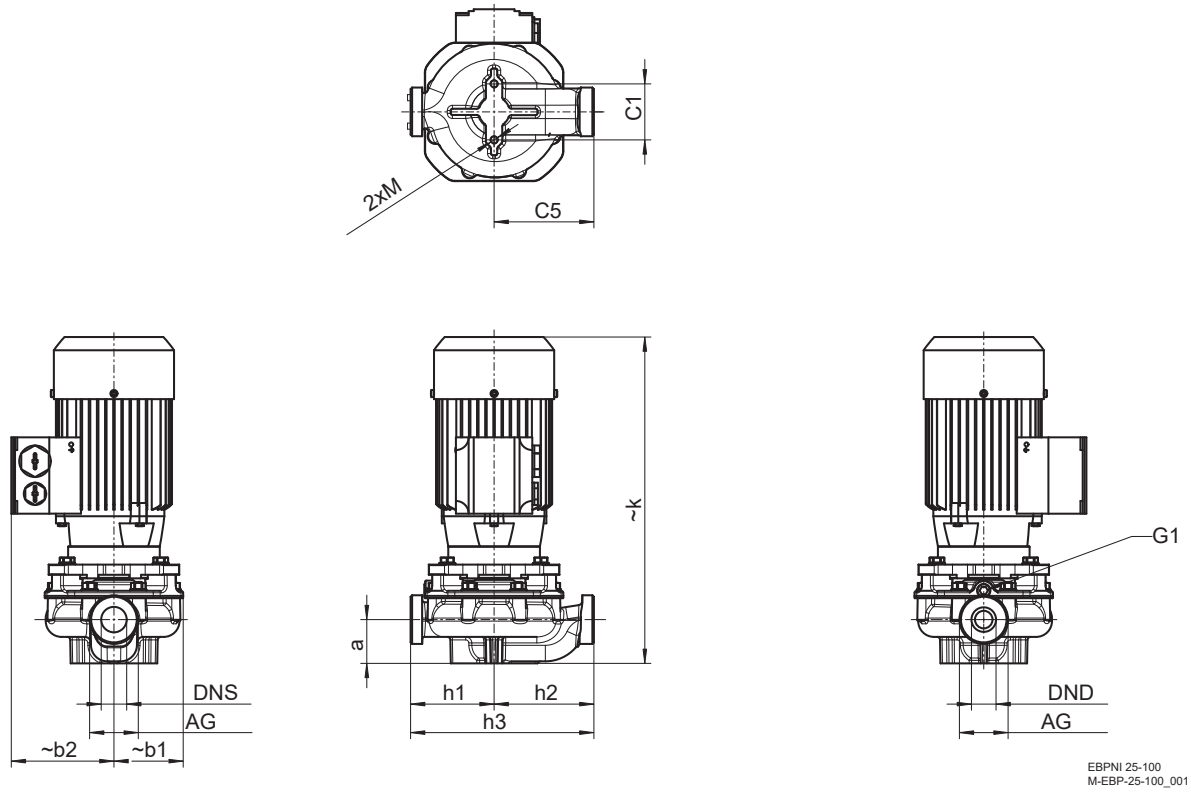

Typ	Motorbaugröße	AG	DNS	DND	a	~b1	~b2	C1	C5	G1	G2	h1	h2	h3	~k	M
EBPNI 25-100	63	AG 1½"	25	25	43	65	101	55	98	1/4"	--	82	98	180	321	M8
		AG 2"														

STROBL PUMPEN

EBPI 25-160
Blockpumpe in Inlineversion

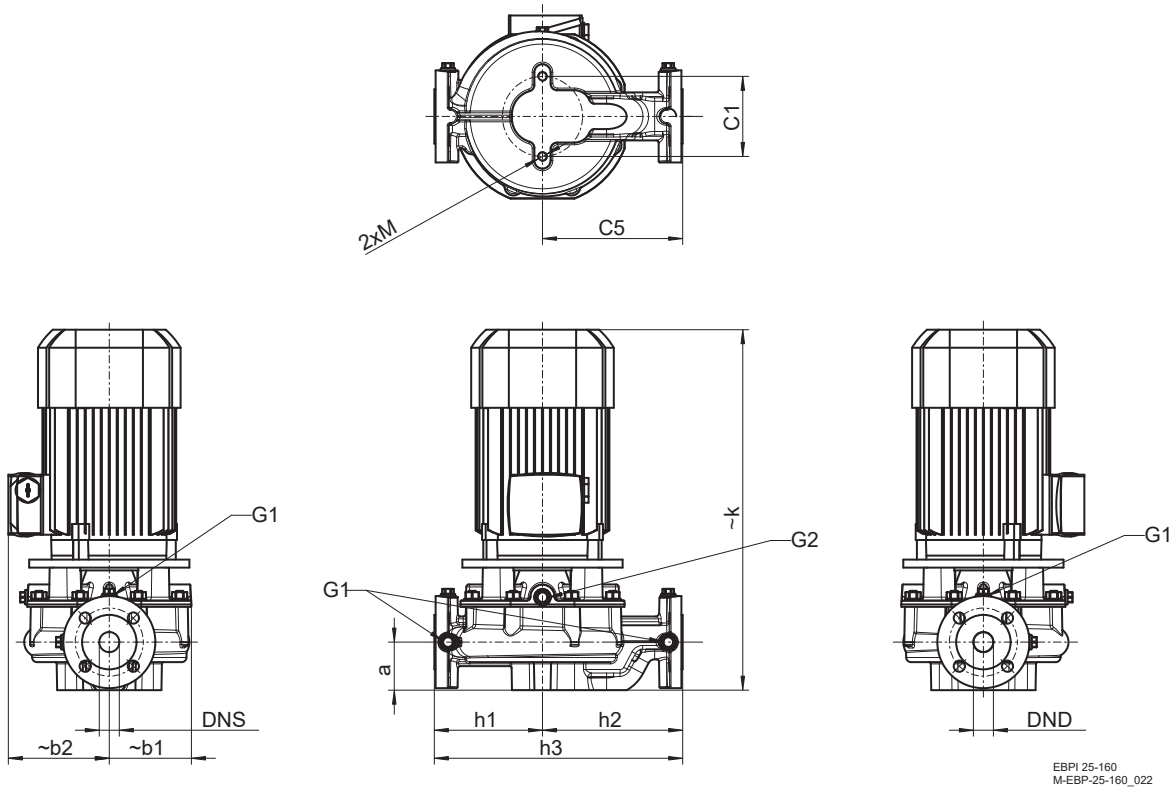

Typ	Motorbaugröße	DNS	DND	a	~b1	~b2	C1	C5	G1	G2	h1	h2	h3	~k	M
EBPI 25-160	80M	25	25	60	103	121	100	175	1/4"	1/4"	135	175	310	440	M12
	90S					126								450	
	90L													490	

EBPNI 25-160
Blockpumpe in Inlineversion mit Normmotor

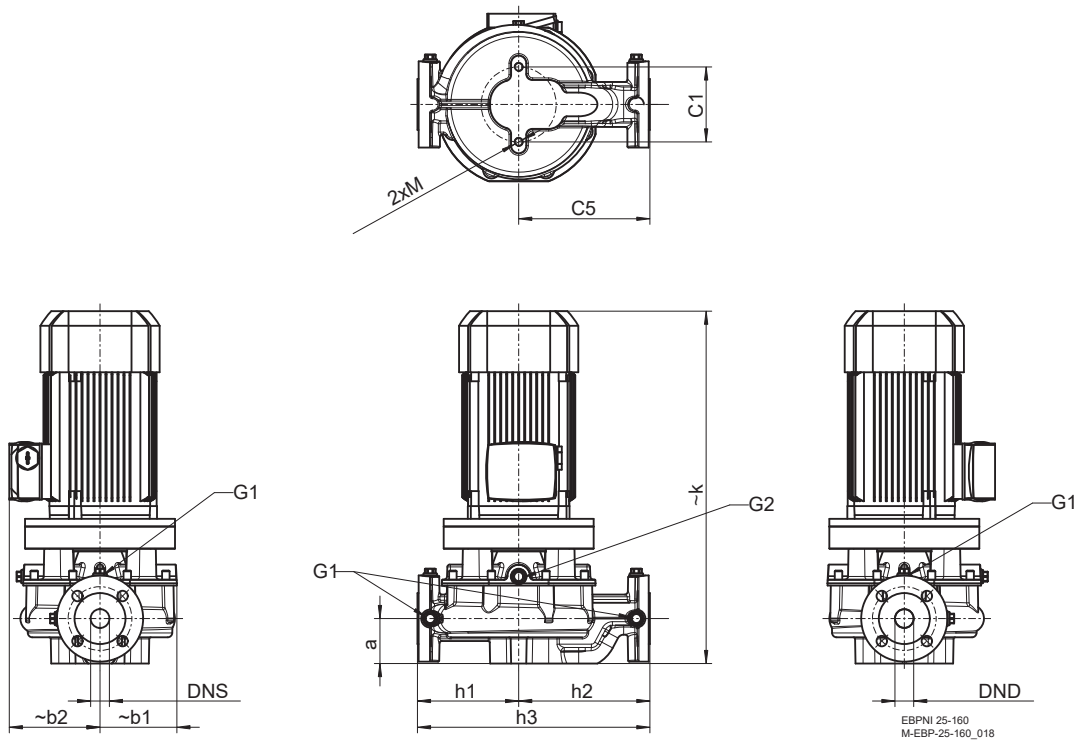

Typ	Motorbaugröße	DNS	DND	~a	~b1	~b2	C1	C5	G1	G2	h1	h2	h3	~k	M
EBPNI 25-160	80M	25	25	60	103	121	100	175	1/4"	1/4"	175	135	310	470	M12
	90S					126								490	
	90L													530	
	100L				125	166								579	

STROBL PUMPEN

EBPI 32-100
Blockpumpe in Inlineversion

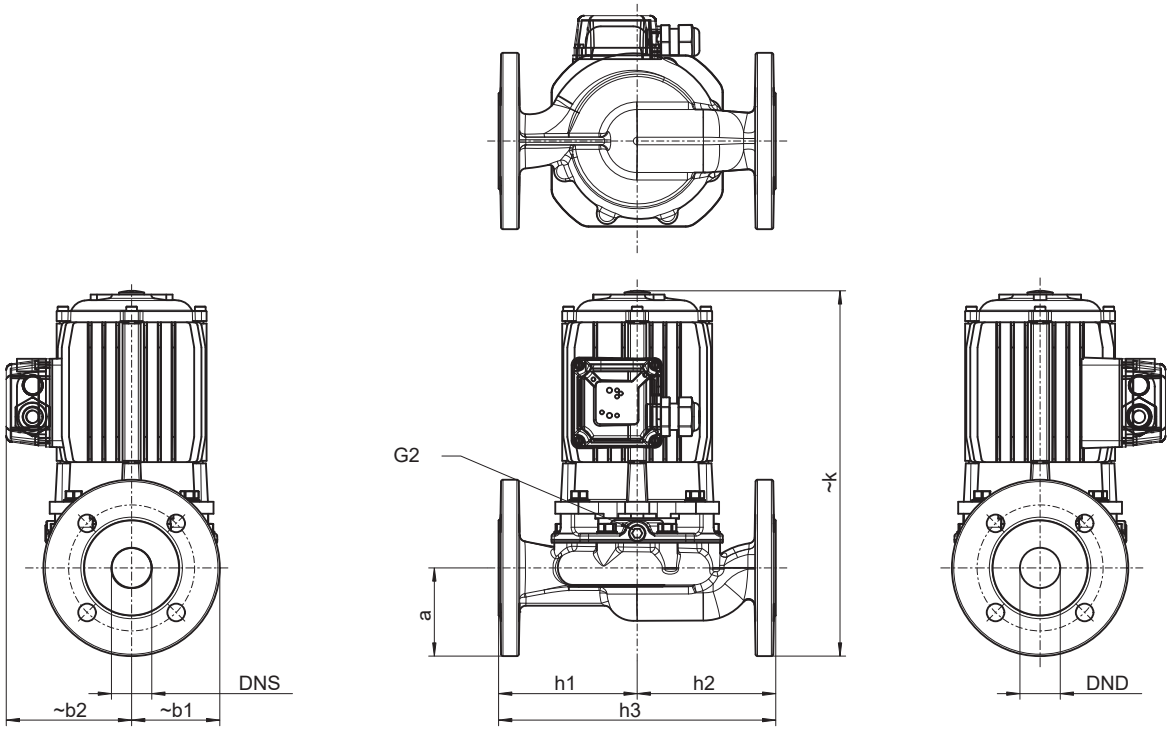

Typ	Motorbaugröße	DNS	DND	a	~b1	~b2	C1	C5	G1	G2	h1	h2	h3	~k	M
EBPI 32-100	63	32	32	70	70	99	--	--	--	1/4"	110	110	220	290	--
	71					108								326	

EBPNI 32-100
Blockpumpe in Inlineversion mit Normmotor

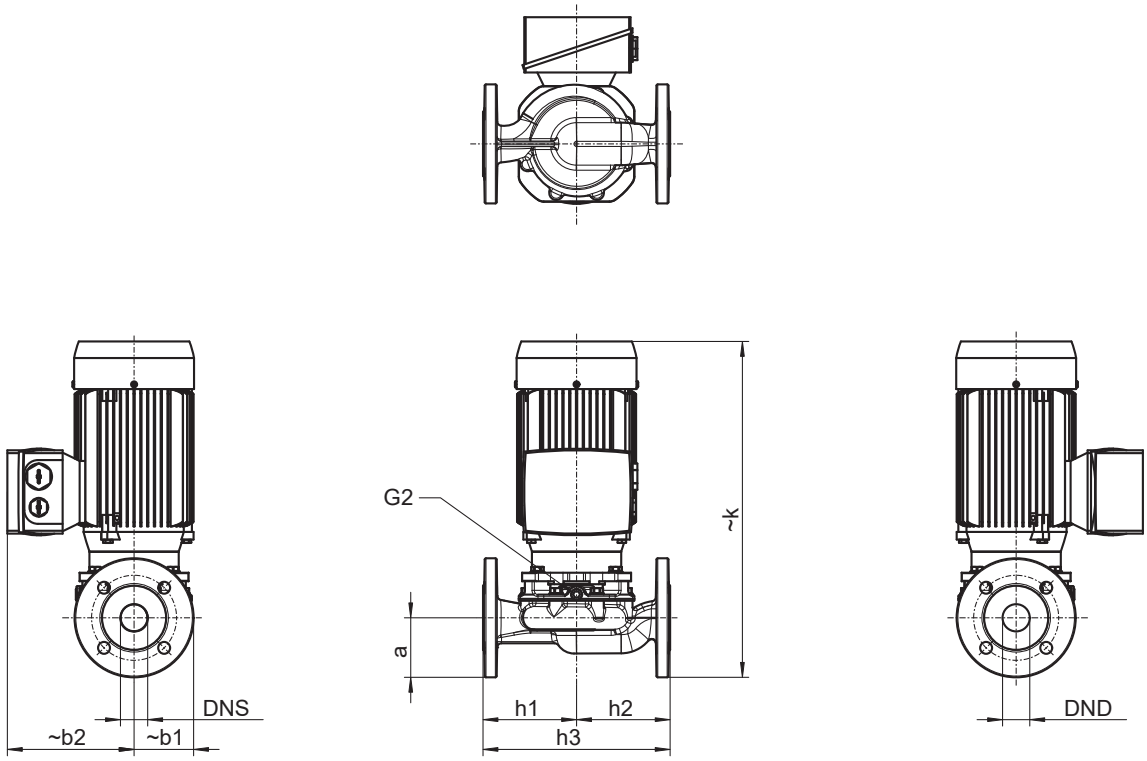

EBPNI 32-100
M-EBP-32-100_053

Typ	Motorbaugröße	DNS	DND	~a	~b1	~b2	C1	C5	G1	G2	h1	h2	h3	~k	M
EBPNI 32-100	63	32	32	70	70	101	--	--	--	1/4"	110	110	220	347	--
	71					149								395	
	80M				80	121								410	

EBPI 32-160
Blockpumpe in Inlineversion

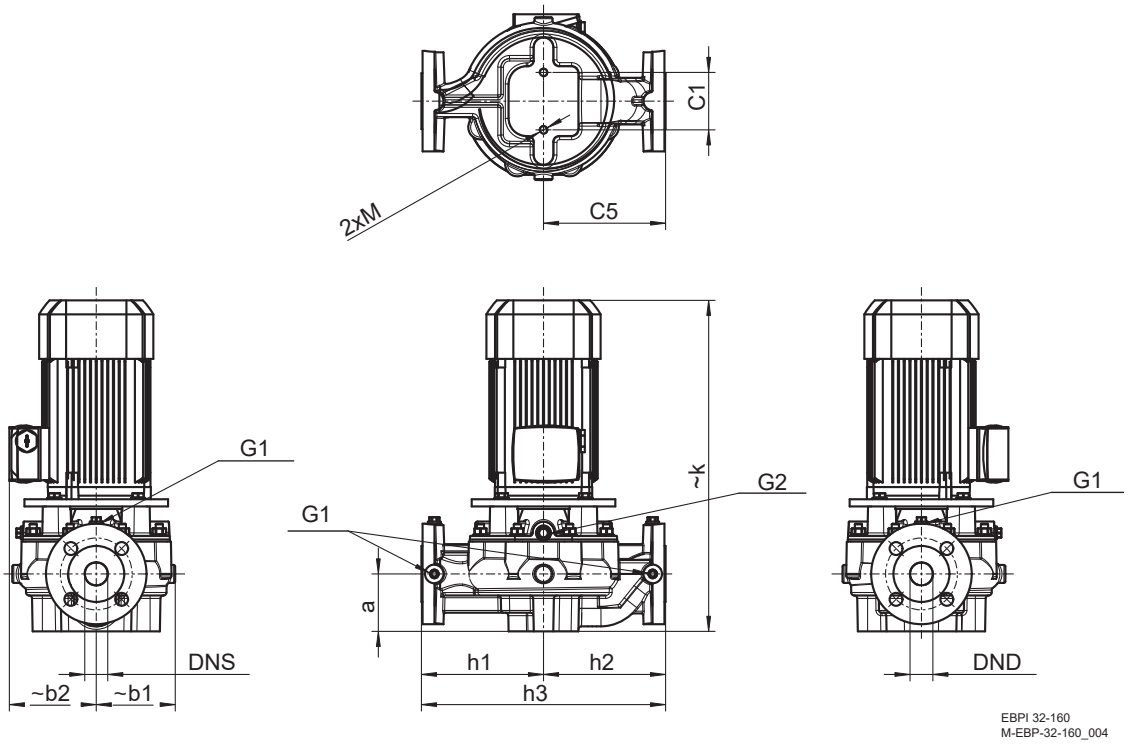

Typ	Motorbaugröße	DNS	DND	a	~b1	~b2	C1	C5	G1	G2	h1	h2	h3	~k	M
EBPI 32-160	80M	32	32	80	110	121	80	170	1/4"	1/4"	170	170	340	461	M12
	90S					126								471	
	90L													511	
	100L				125	116								568	
	112M					177								551	
	132S					202								652	

EBPNI 32-160
Blockpumpe in Inlineversion mit Normmotor

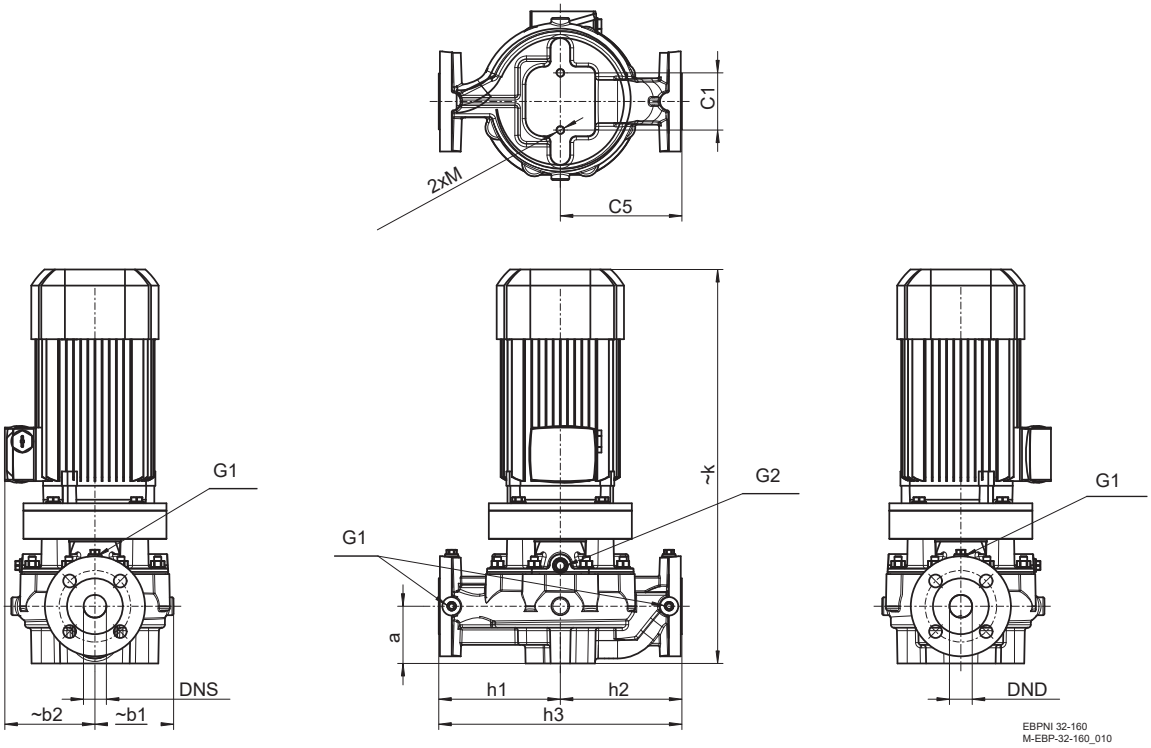

Typ	Motorbaugröße	DNS	DND	~a	~b1	~b2	C1	C5	G1	G2	h1	h2	h3	~k	M
EBPNI 32-160	80M	32	32	80	110	121	80	170	1/4"	1/4"	170	170	340	491	M12
	90S					126								511	
	90L													551	
	100L				125	166								600	
	112M					177								596	
	132S				150	202								697	
	132M														
	160M				175	237								706	
	160L													846	

EBPI 32-200
Blockpumpe in Inlineversion

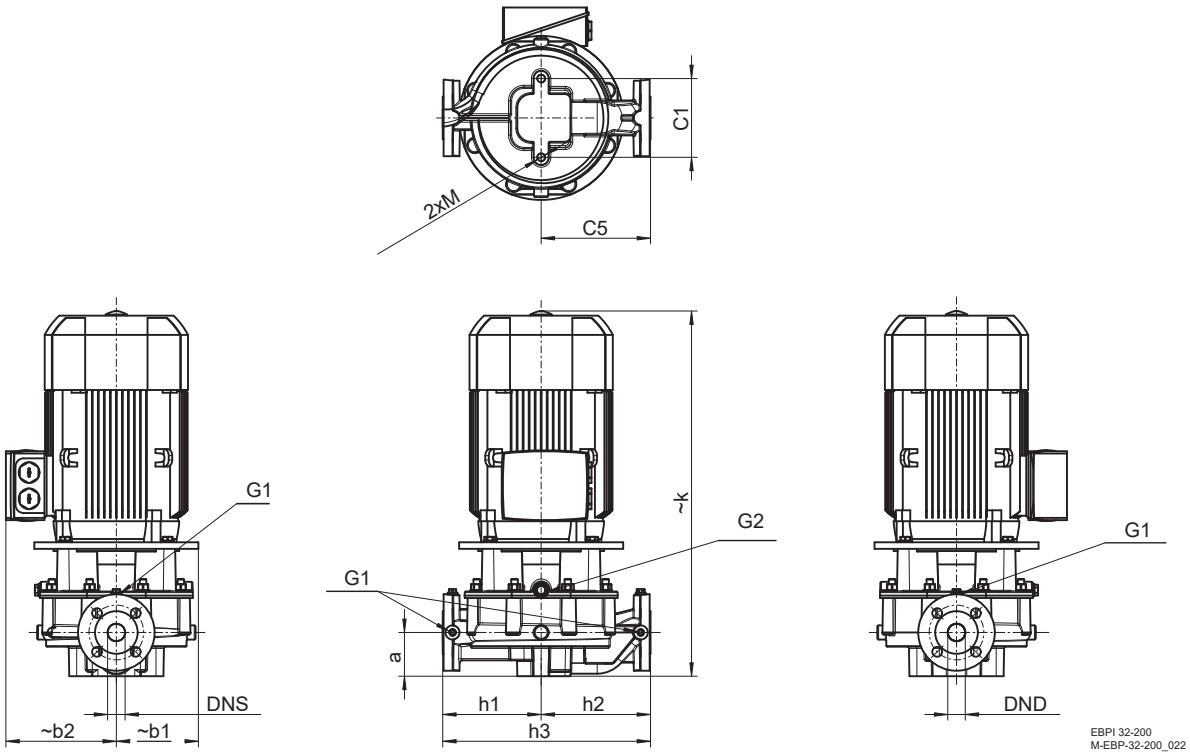

Typ	Motorbaugröße	DNS	DND	a	~b1	~b2	C1	C5	G1	G2	h1	h2	h3	~k	M
EBPI 32-200	100L	32	32	80	145	166	144	200	1/4"	3/8"	180	200	380	603	M16
	112M				145	177								587	
	132S				150	202								668	
	132M														
	160M					237								747	
	160L													807	

EBPNI 32-200
Blockpumpe in Inlineversion mit Normmotor

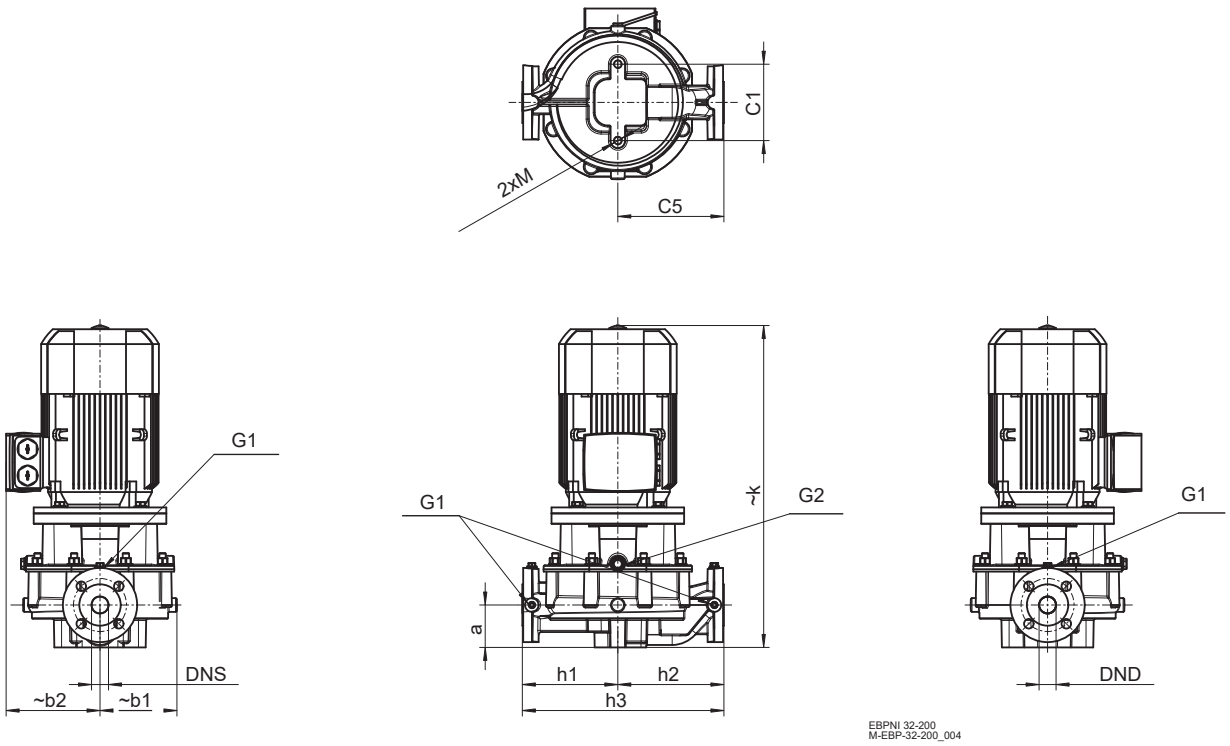

Typ	Motorbaugröße	DNS	DND	~a	~b1	~b2	C1	C5	G1	G2	h1	h2	h3	~k	M
EBPNI 32-200	100L	32	32	80	145	166	144	200	1/4"	3/8"	180	200	380	623	M16
	112M					177								607	
	132S				150	202								713	
	132M														
	160M				175	237								802	
	160L													862	

STROBL PUMPEN

EBPI 40-125
Blockpumpe in Inlineversion

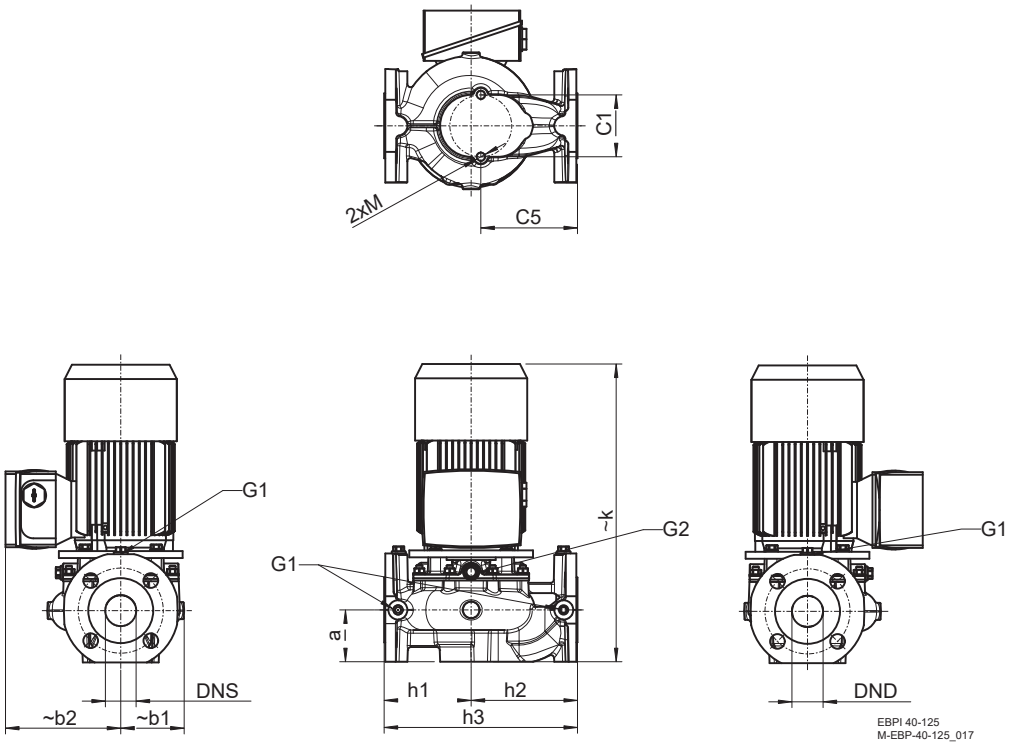

Typ	Motorbaugröße	DNS	DND	a	~b1	~b2	C1	C5	G1	G2	h1	h2	h3	~k	M
EBPI 40-125	71	40	40	67	82	149	80	125	1/4"	1/4"	112,5	137,5	250	385	M12
	80M					121								444	

EBPNI 40-125
Blockpumpe in Inlineversion mit Normmotor

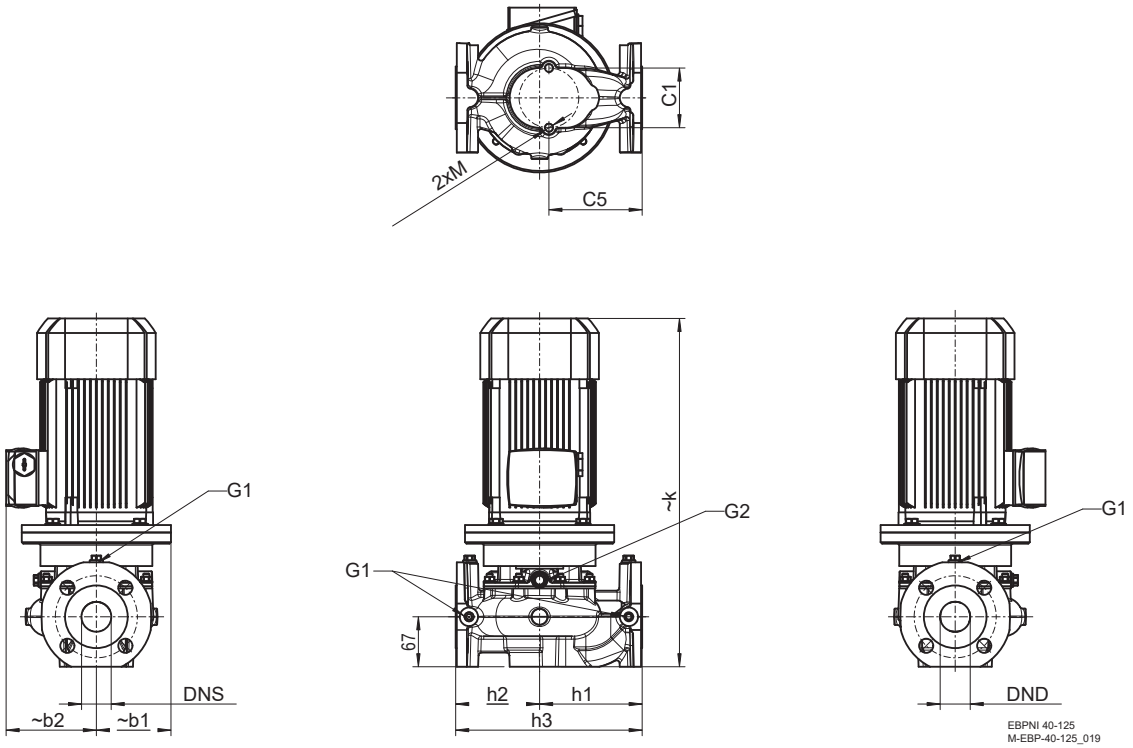

Typ	Motorbaugröße	DNS	DND	~a	~b1	~b2	C1	C5	G1	G2	h1	h2	h3	~k	M
EBPNI 40-125	63	40	40	67	82	101	80	125	1/4"	1/4"	112,5	137,5	250	369	M12
	71M					149								415	
	80M				100	121								467	
	90S					126								488	

STROBL PUMPEN

EBPI 40-160
Blockpumpe in Inlineversion

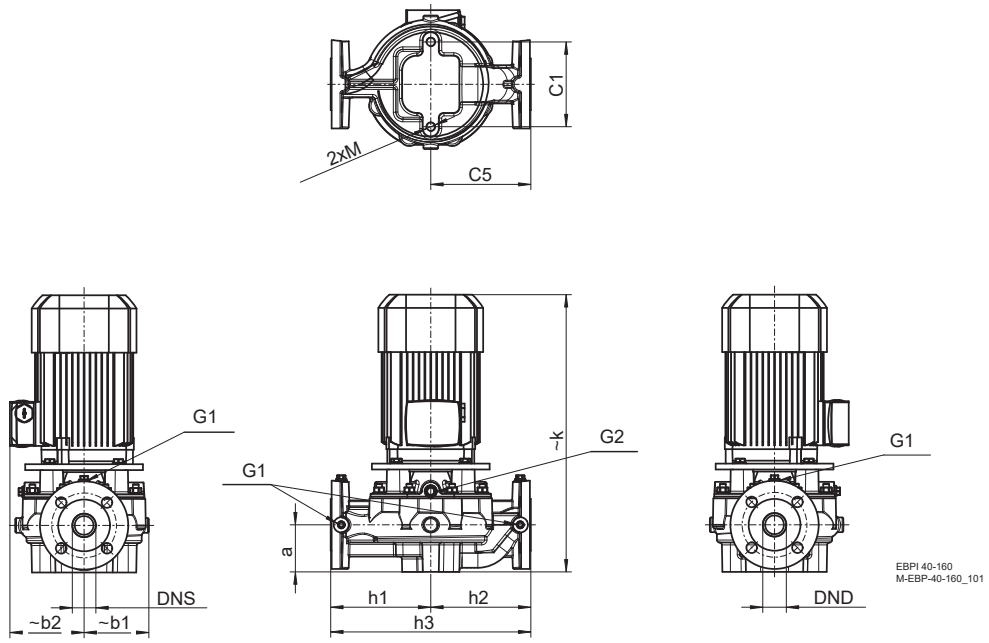

Typ	Motorbaugröße	DNS	DND	a	~b1	~b2	C1	C5	G1	G2	h1	h2	h3	~k	M
EBPI 40-160	80M	40	40	80	110	121	144	170	1/4"	1/4"	170	170	340	491	M16
	90S					126								471	
	90L													511	
	100L				125	166								568	
	112M					177								551	
	132S					202								652	

EBPNI 40-160
Blockpumpe in Inlineversion mit Normmotor

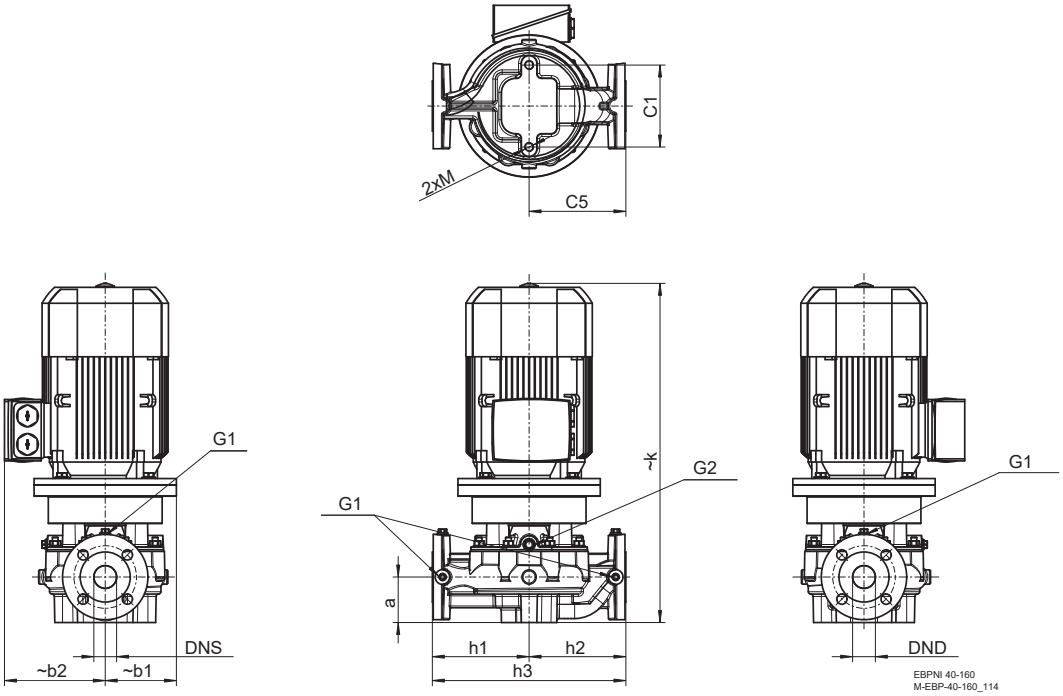

Typ	Motorbaugröße	DNS	DND	~a	~b1	~b2	C1	C5	G1	G2	h1	h2	h3	~k	M
EBPNI 40-160	80M	40	40	80	110	121	144	170	1/4"	1/4"	170	170	340	491	M16
	90S					126								511	
	90L													551	
	100L				125	166								600	
	112M					177								596	
	132S				150	202								697	
	132M														
	160M				175	237								846	
	160L													766	

EBPI 40-200
Blockpumpe in Inlineversion

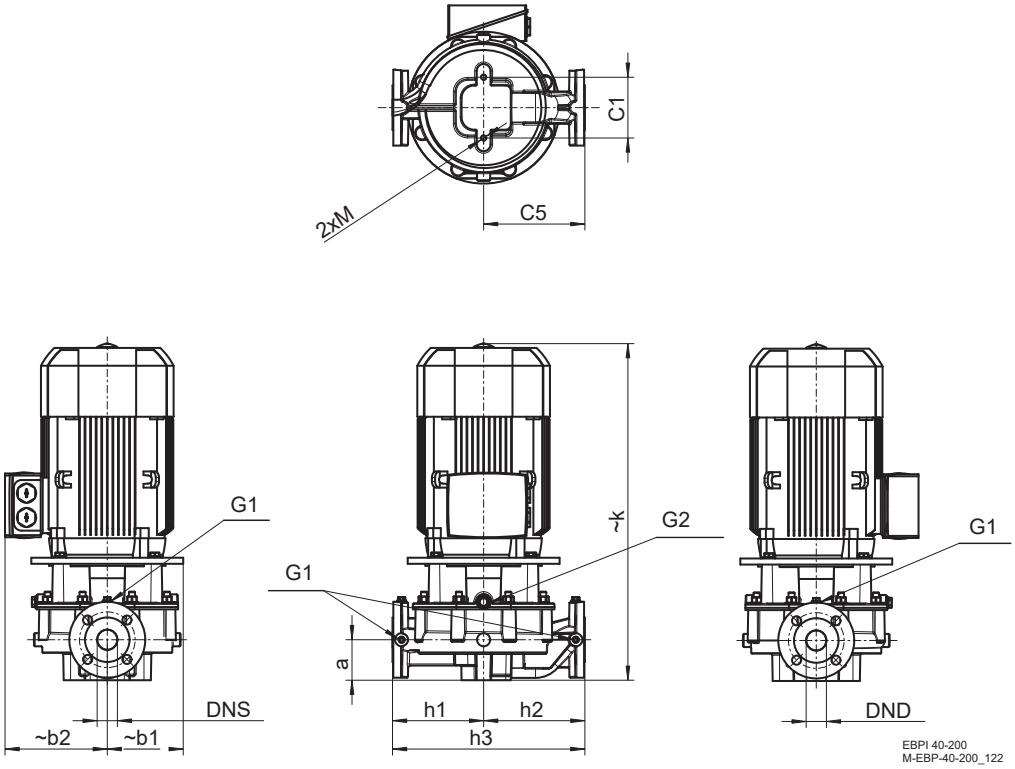

Typ	Motorbaugröße	DNS	DND	a	~b1	~b2	C1	C5	G1	G2	h1	h2	h3	~k	M
EBPI 40-200	100L	40	40	80	145	166	120	200	1/4"	3/8"	180	200	380	601	M12
	112M				145	177								584	
	132S				150	202								665	
	132M														
	160M					237								744	
	160L													804	

EBPNI 40-200
Blockpumpe in Inlineversion mit Normmotor

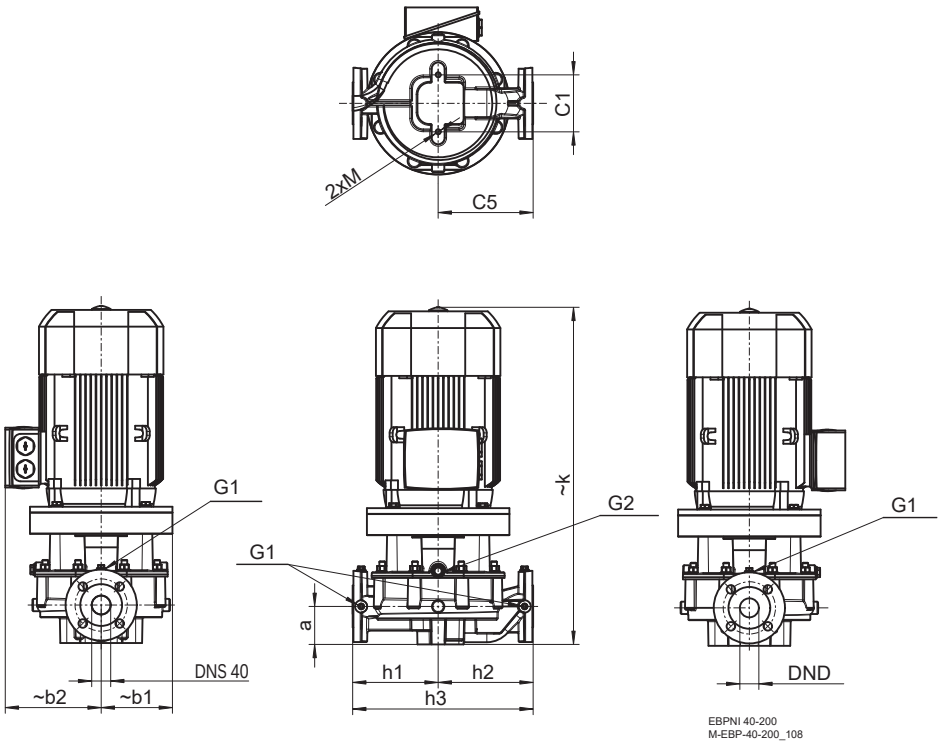

Typ	Motorbaugröße	DNS	DND	~a	~b1	~b2	C1	C5	G1	G2	h1	h2	h3	~k	M
EBPNI 40-200	100L	40	40	80	145	166	120	200	1/4"	3/8"	200	180	380	621	M12
	112M					177								604	
	132S				150	202								710	
	132M														
	160M				175	237								799	
	160L													859	

EBPI 40-250
Blockpumpe in Inlineversion

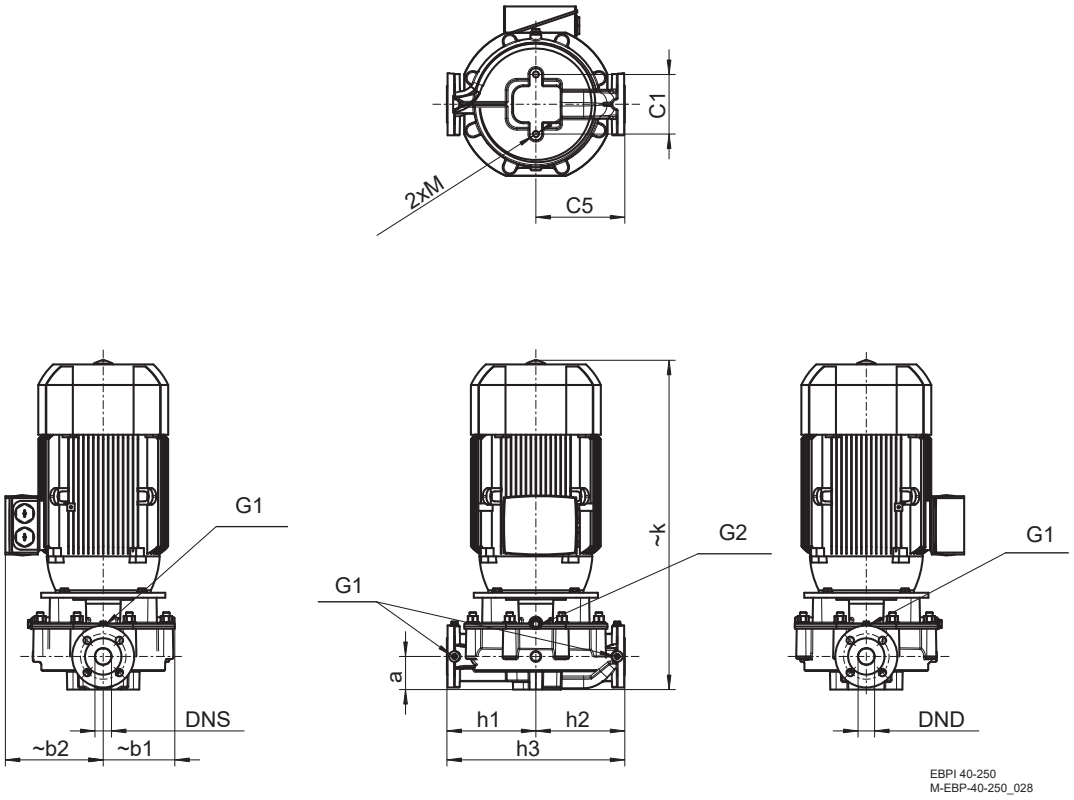

Typ	Motorbaugröße	DNS	DND	a	~b1	~b2	C1	C5	G1	G2	h1	h2	h3	~k	M
EBPI 40-250	100L	40	40	80	173	182	144	215	1/4"	3/8"	215	215	430	593	M16
	112M													576	
	132S					202								657	
	132M														
	160M					237								736	
	160L													796	

EBPNI 40-250
Blockpumpe in Inlineversion mit Normmotor

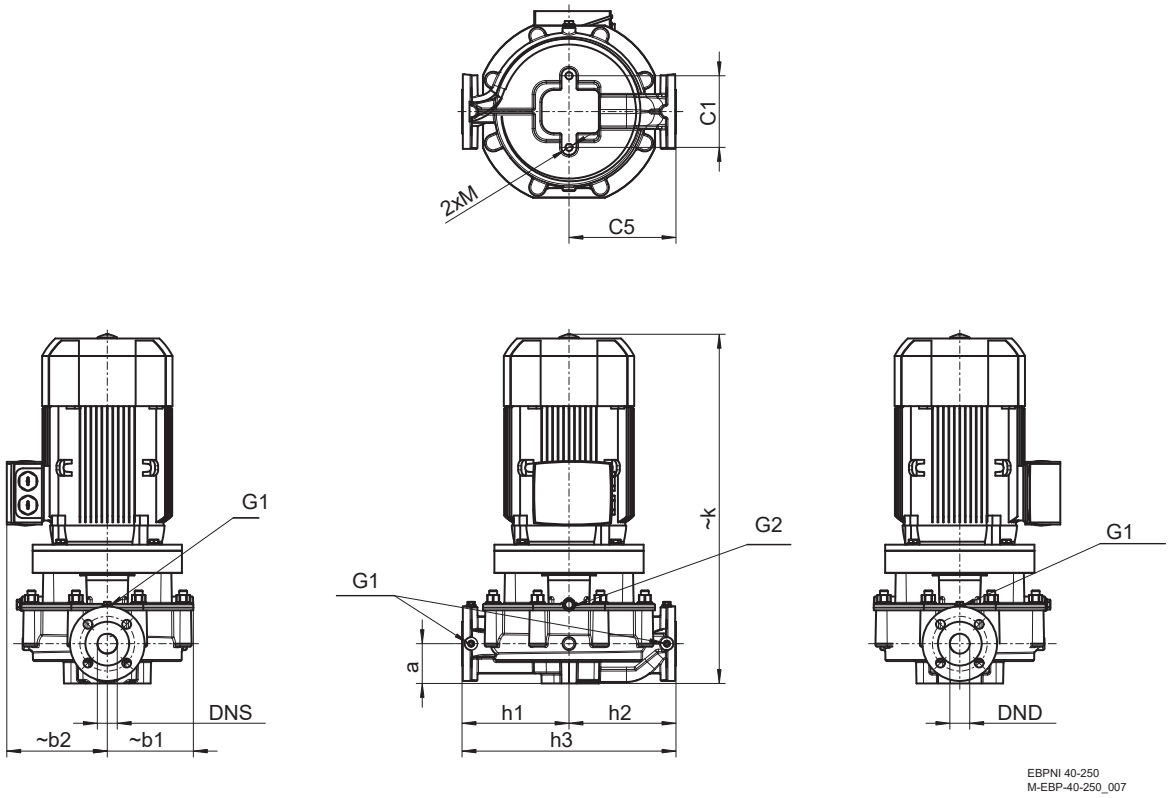

Typ	Motorbaugröße	DNS	DND	~a	~b1	~b2	C1	C5	G1	G2	h1	h2	h3	~k	M
EBPNI 40-250	100L	40	40	80	173	182	144	215	1/4"	3/8"	215	215	430	613	M16
	112M													596	
	132S					202								702	
	132M														
	160M				175	237								791	
	160L													851	

EBPI 50-125
Blockpumpe in Inlineversion

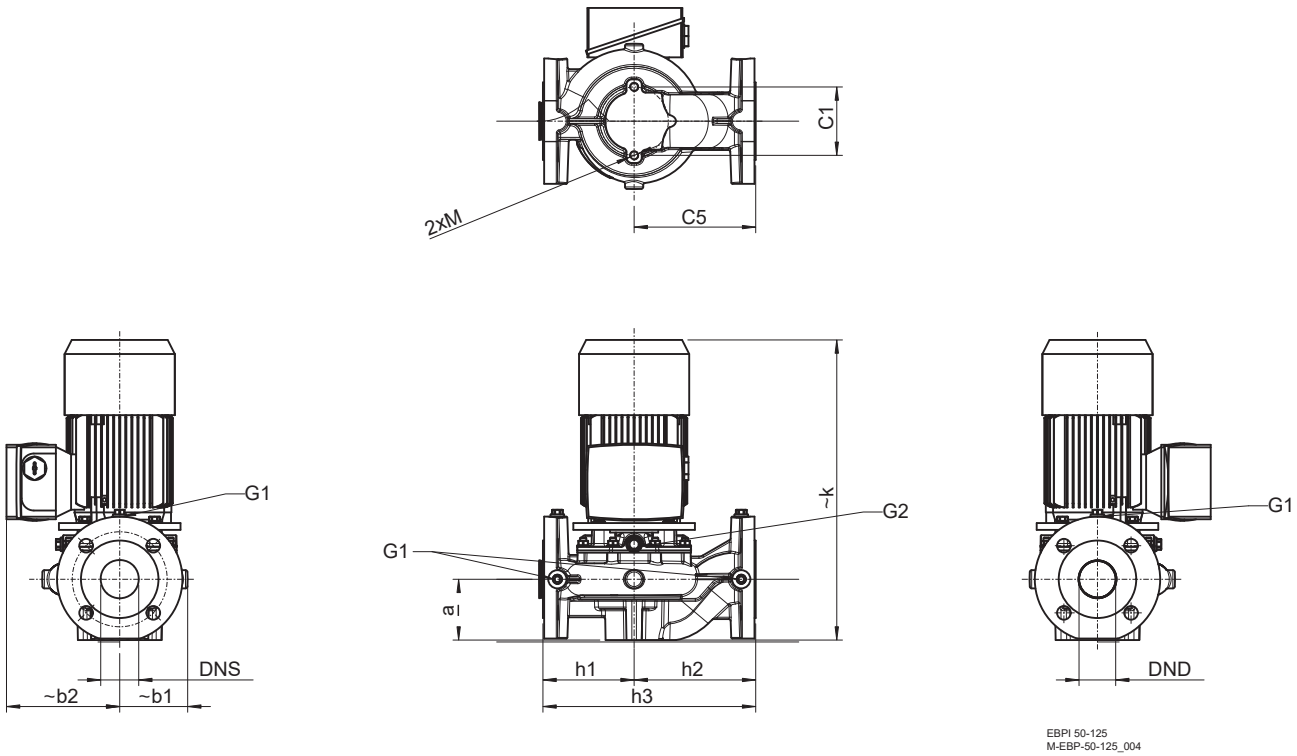

Typ	Motorbaugröße	DNS	DND	a	~b1	~b2	C1	C5	G1	G2	h1	h2	h3	~k	M
EBPI 50-125	71	50	50	80	89	149	90	160	1/4"	1/4"	160	120	280	395	M12
	80M					121								454	

EBPNI 50-125
Blockpumpe in Inlineversion mit Normmotor

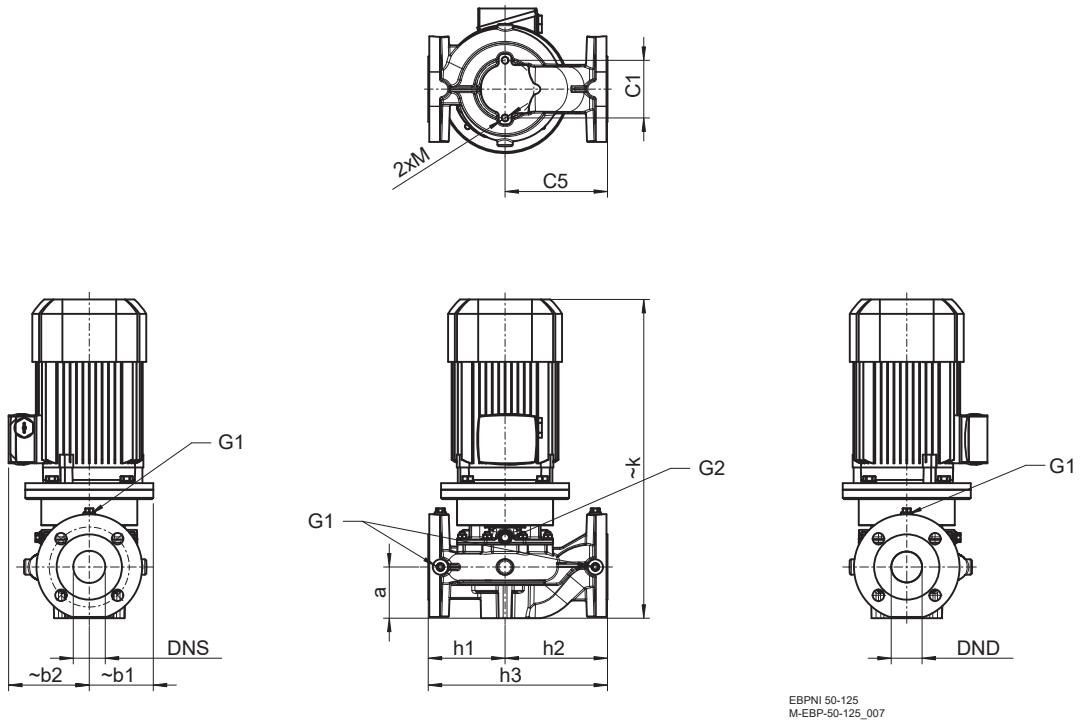

Typ	Motorbaugröße	DNS	DND	~a	~b1	~b2	C1	C5	G1	G2	h1	h2	h3	~k	M
EBPNI 50-125	63	50	50	80	89	102	90	160	1/4"	1/4"	120	160	280	379	M12
	71M					149								425	
	80M				100	121								477	
	90S					126								498	

STROBL PUMPEN

EBPI 50-160
Blockpumpe in Inlineversion

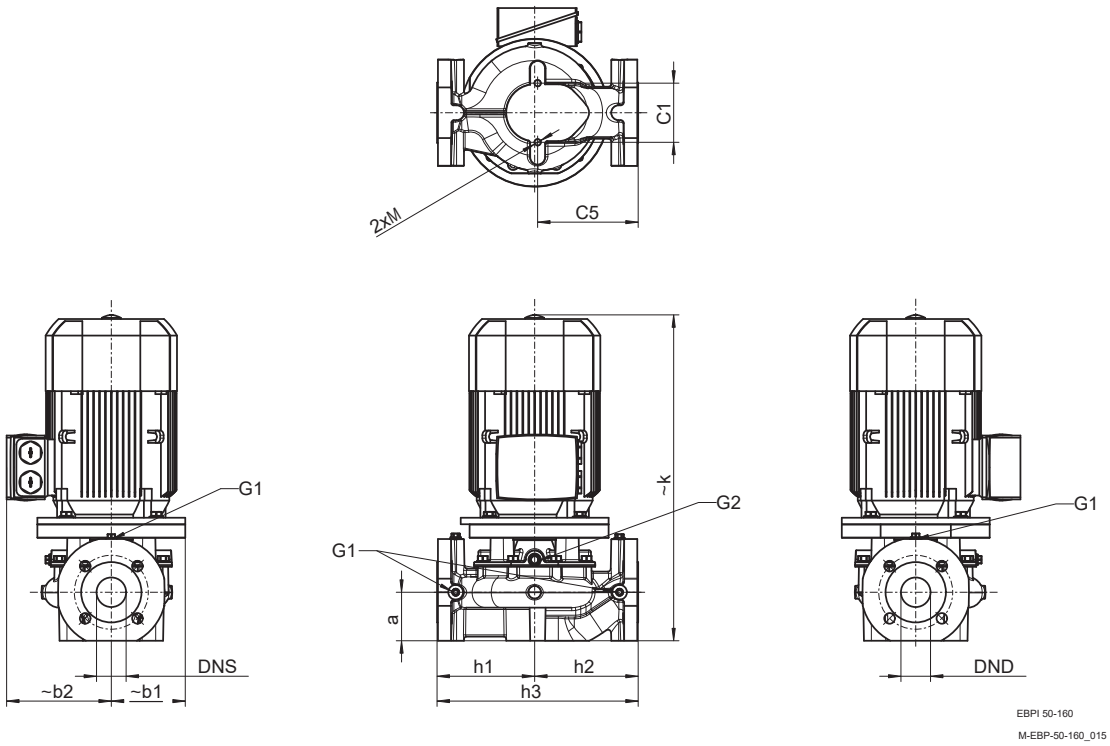

Typ	Motorbaugröße	DNS	DND	a	~b1	~b2	C1	C5	G1	G2	h1	h2	h3	~k	M
EBPI 50-160	80M	50	50	82	103	121	100	170	1/4"	1/4"	165	175	340	461	M12
	90S					126								471	
	90L													511	
	100L				125	166								568	
	112M					177								551	
	132S					202								652	

EBPNI 50-160
Blockpumpe in Inlineversion mit Normmotor

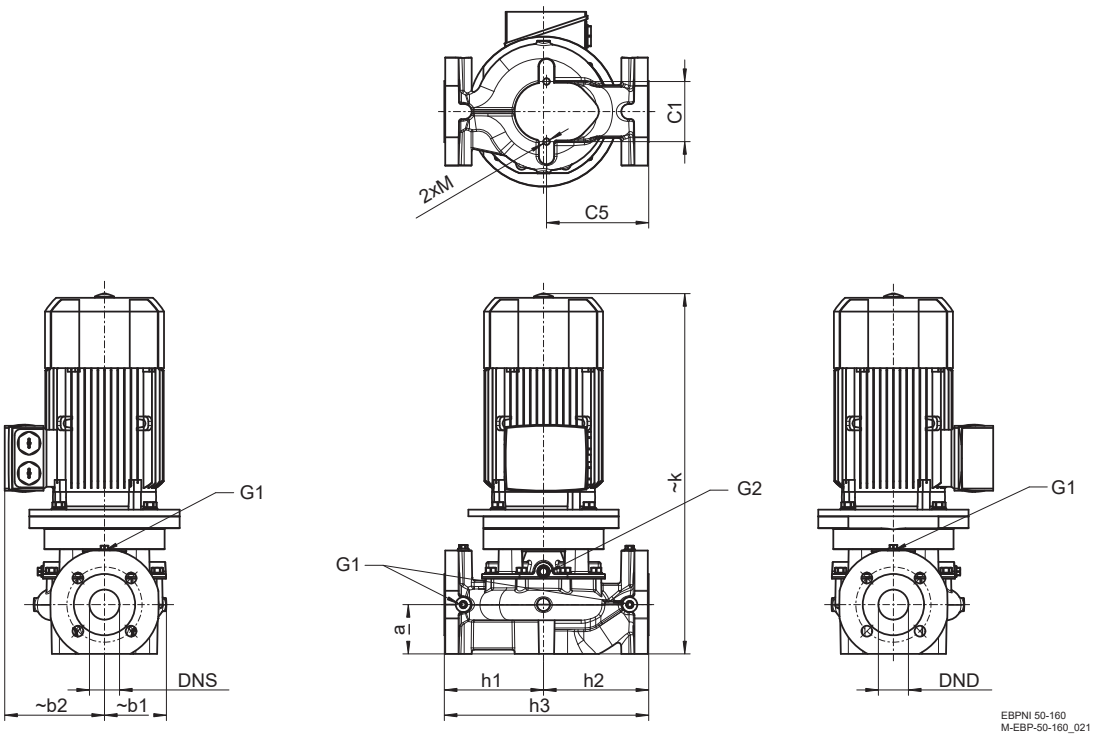

Typ	Motorbaugröße	DNS	DND	~a	~b1	~b2	C1	C5	G1	G2	h1	h2	h3	~k	M
EBPNI 50-160	80M	50	50	82	103	121	100	170	1/4"	1/4"	165	175	340	491	M12
	90S					126								551	
	90L													551	
	100L					166								600	
	112M				125	177								596	
	132S				150	202								697	
	132M														
	160M				175	237								786	
	160L													846	

STROBL PUMPEN

EBPI 50-200
Blockpumpe in Inlineversion

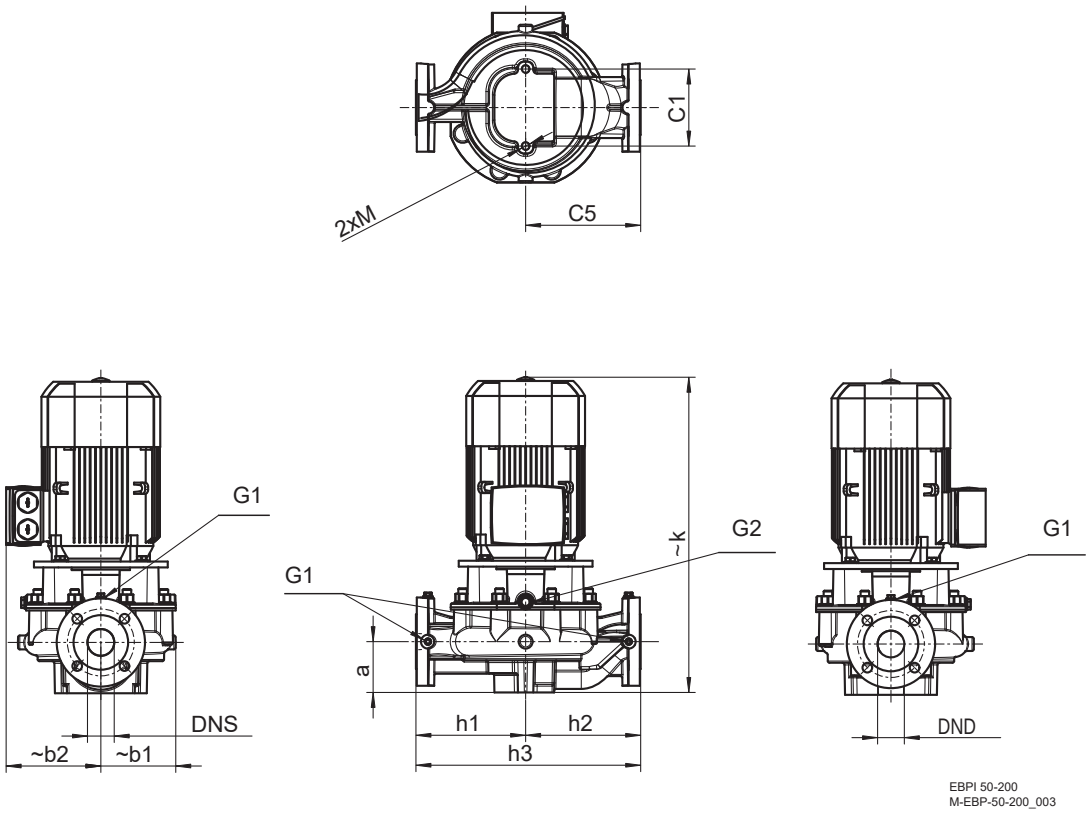

Typ	Motorbaugröße	DNS	DND	a	~b1	~b2	C1	C5	G1	G2	h1	h2	h3	~k	M
EBPI 50-200	100L	50	50	95	140	166	144	215	1/4"	3/8"	205	215	420	606	M16
	112M					177								589	
	132S				150	202								670	
	132M														
	160M					237								749	
	160L													809	
	180M				175	259								823	

EBPNI 50-200
Blockpumpe in Inlineversion mit Normmotor

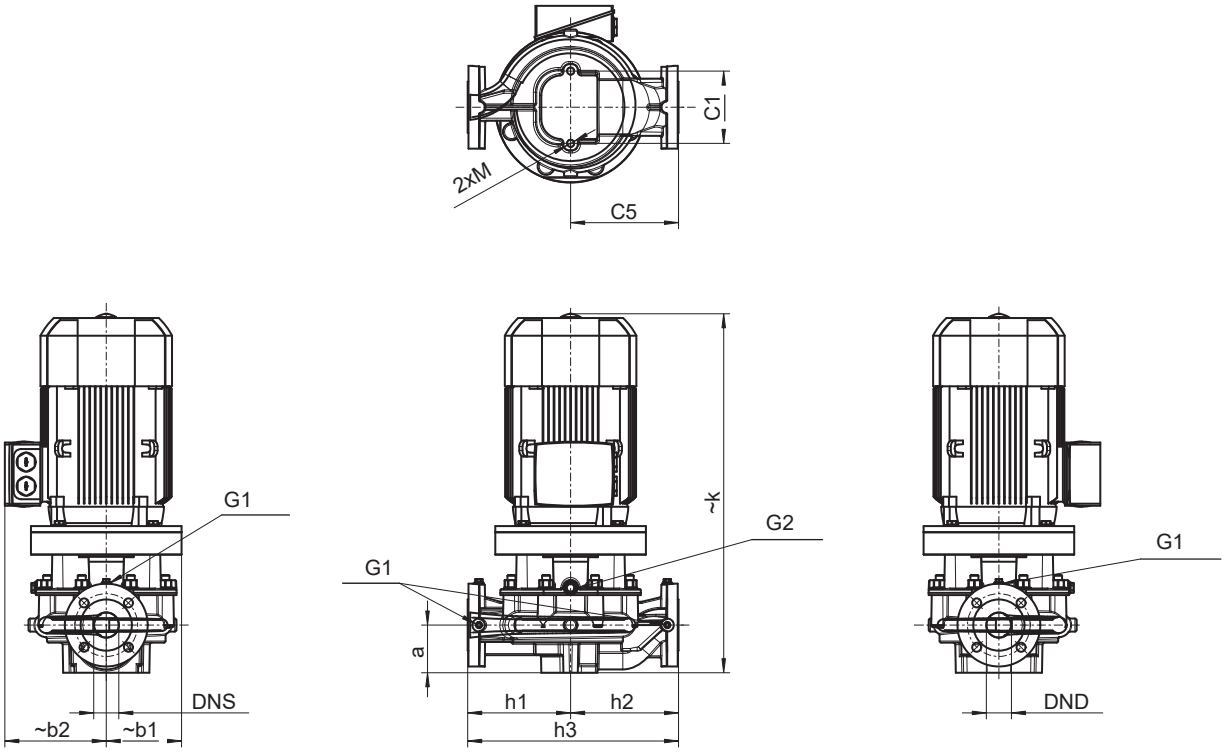

EBPNI 50-200
M-EBP-50-200_013

Typ	Motorbaugröße	DNS	DND	~a	~b1	~b2	C1	C5	G1	G2	h1	h2	h3	~k	M
EBPNI 50-200	100L	50	50	95	140	166	144	215	1/4"	3/8"	205	215	420	629	M16
	112M					177								609	
	132S				150	202								715	
	132M														
	160M				175	237								804	
	160L													864	
	180M					259								903	

EBPI 50-250
Blockpumpe in Inlineversion

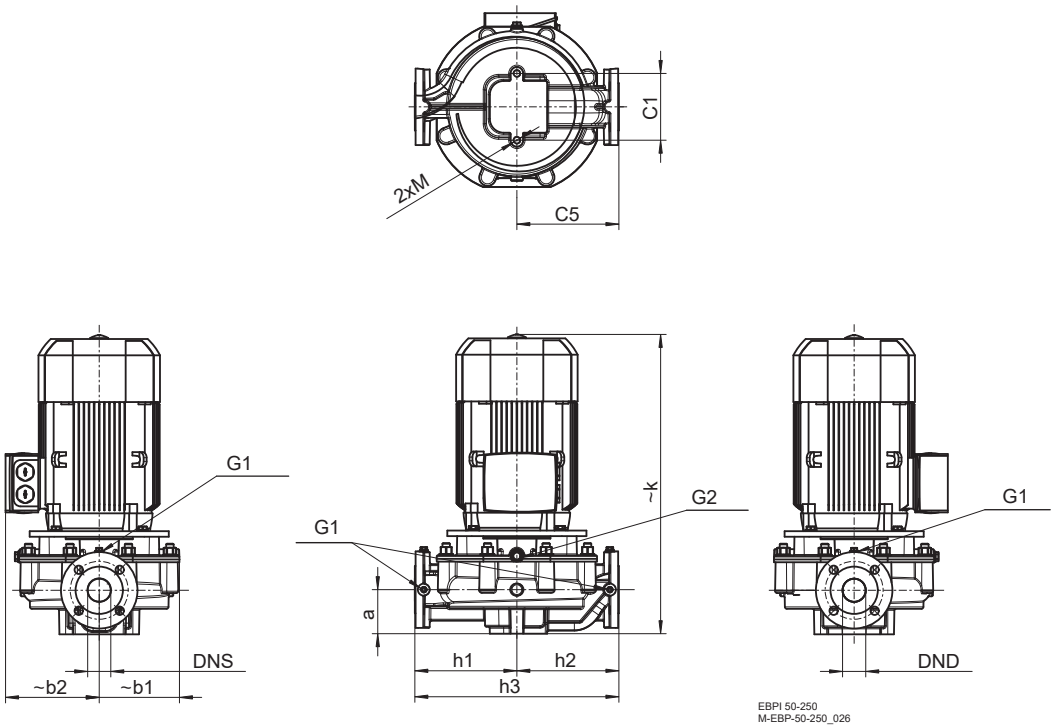

Typ	Motorbaugröße	DNS	DND	a	~b1	~b2	C1	C5	G1	G2	h1	h2	h3	~k	M
EBPI 50-250	100L	50	50	95	173	182	144	220	1/4"	3/8"	220	220	440	581	M16
	112M													564	
	132S					202								645	
	132M														
	160M				175	237								704	
	160L													764	
	180M					259								798	

EBPNI 50-250
Blockpumpe in Inlineversion mit Normmotor

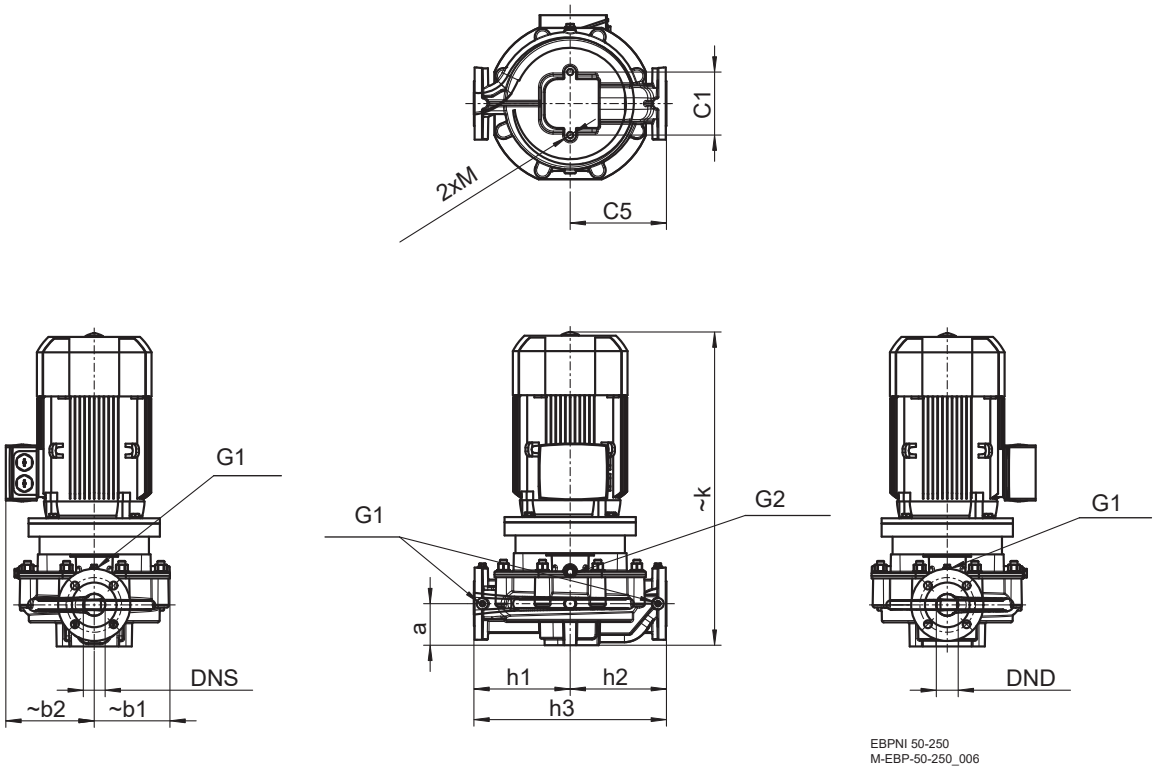

Typ	Motorbaugröße	DNS	DND	~a	~b1	~b2	C1	C5	G1	G2	h1	h2	h3	~k	M
EBPNI 50-250	100L	50	50	95	173	182	144	220	1/4"	3/8"	220	220	440	621	M16
	112M													604	
	132S					202								716	
	132M														
	160M				175	237								805	
	160L													865	
	180M					259								898	

EBPI 65-160
Blockpumpe in Inlineversion

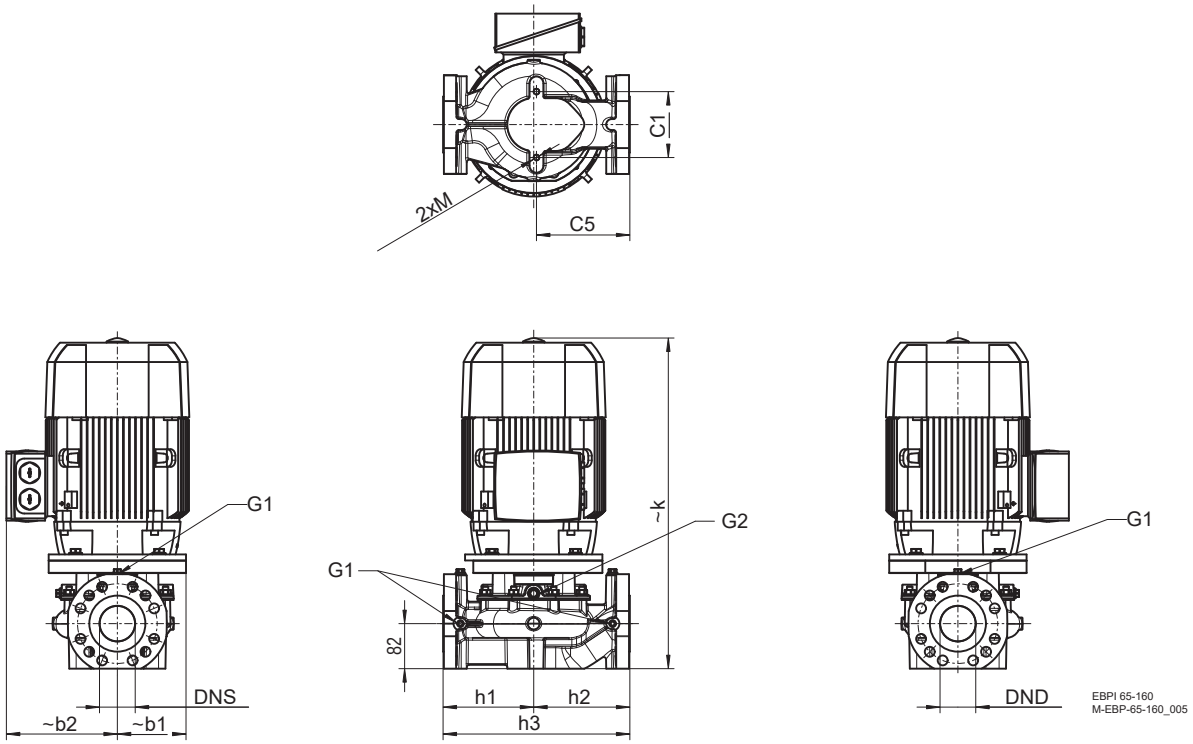

Typ	Motorbaugröße	DNS	DND	a	~b1	~b2	C1	C5	G1	G2	h1	h2	h3	~k	M
EBPI 65-160	80M	65	65	82	103	121	120	170	1/4"	1/4"	165	175	340	461	M12
	90S					126								471	
	90L													511	
	100L				125	166								568	
	112M					177								551	
	132S					202								602	

EBPNI 65-160
Blockpumpe in Inlineversion mit Normmotor

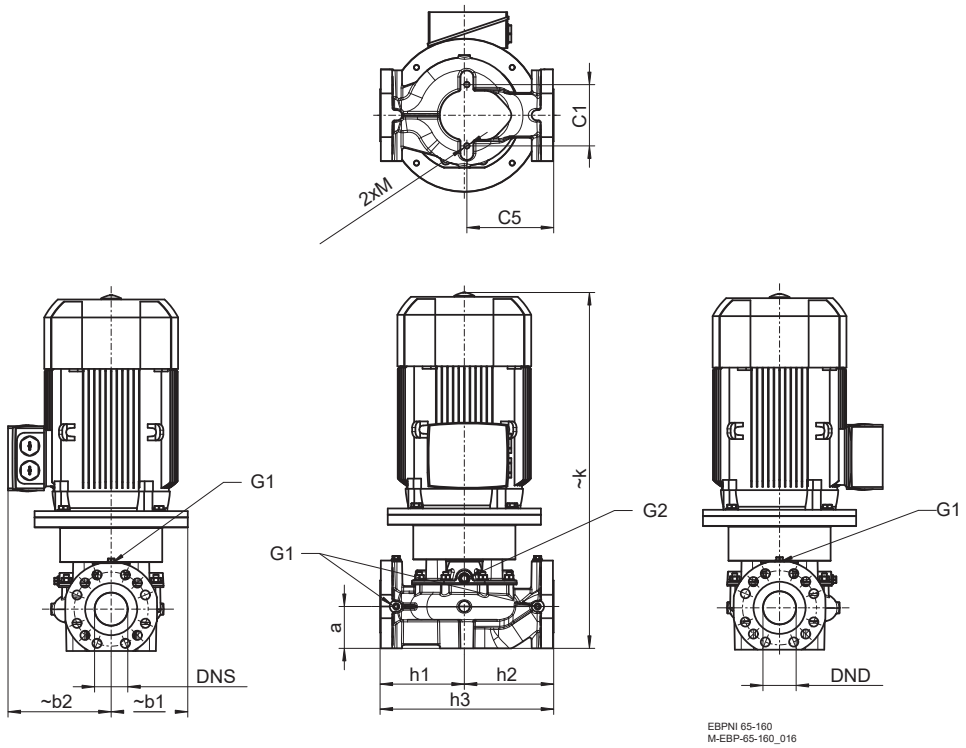

Typ	Motorbaugröße	DNS	DND	~a	~b1	~b2	C1	C5	G1	G2	h1	h2	h3	~k	M
EBPNI 65-160	80M	65	65	82	103	121	120	170	1/4"	1/4"	165	175	340	491	M12
	90S					126								511	
	90L													551	
	100L				125	166								600	
	112M					177								596	
	132S				150	202								697	
	132M														
	160M				175	237								786	
	160L													846	

STROBL PUMPEN

EBPI 65-200
Blockpumpe in Inlineversion

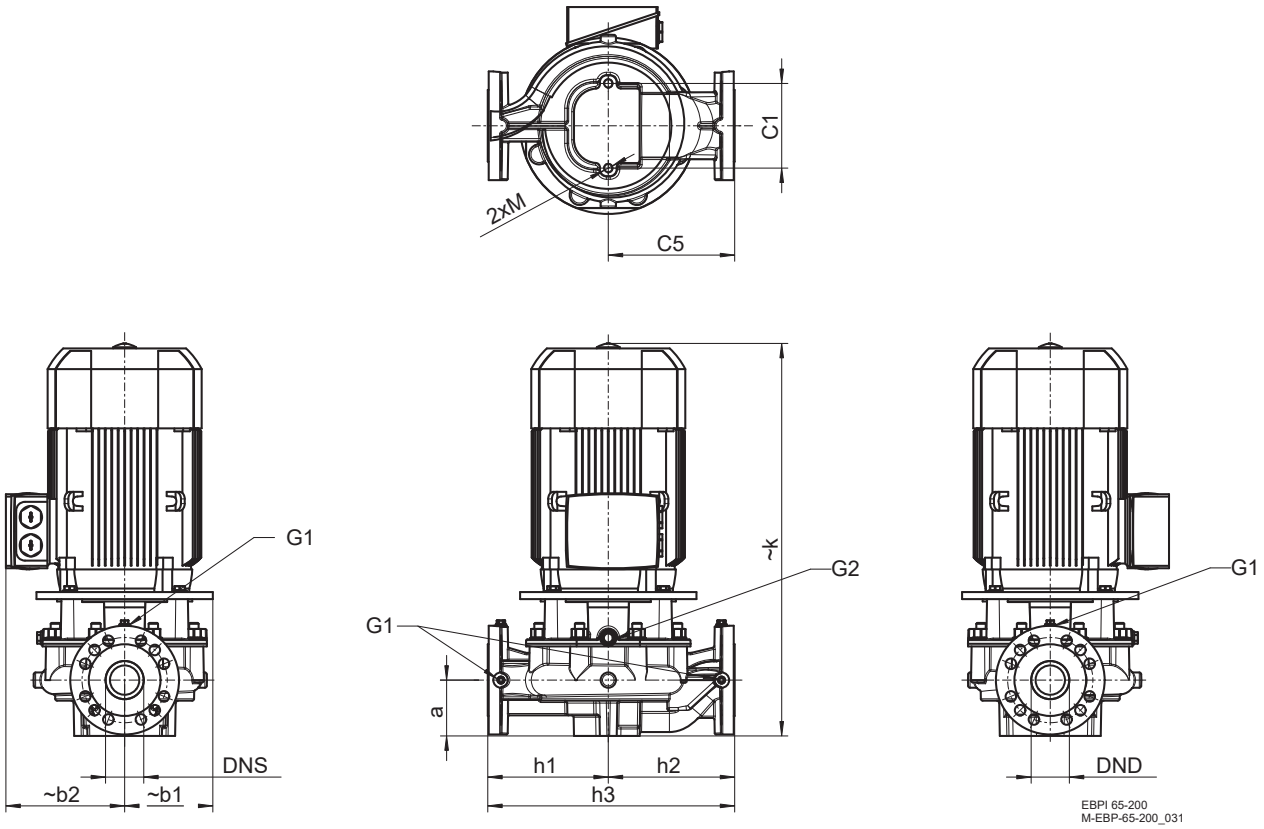

Typ	Motorbaugröße	DNS	DND	a	~b1	~b2	C1	C5	G1	G2	h1	h2	h3	~k	M
EBPI 65-200	100L	65	65	95	140	166	144	215	1/4"	3/8"	205	215	420	603	M16
	112M					177								587	
	132S				150	202								668	
	132M														
	160M					237								747	
	160L													807	
	180M				175	259								820	
	180L														
	200L				200	296								869	

EBPNI 65-200
Blockpumpe in Inlineversion mit Normmotor

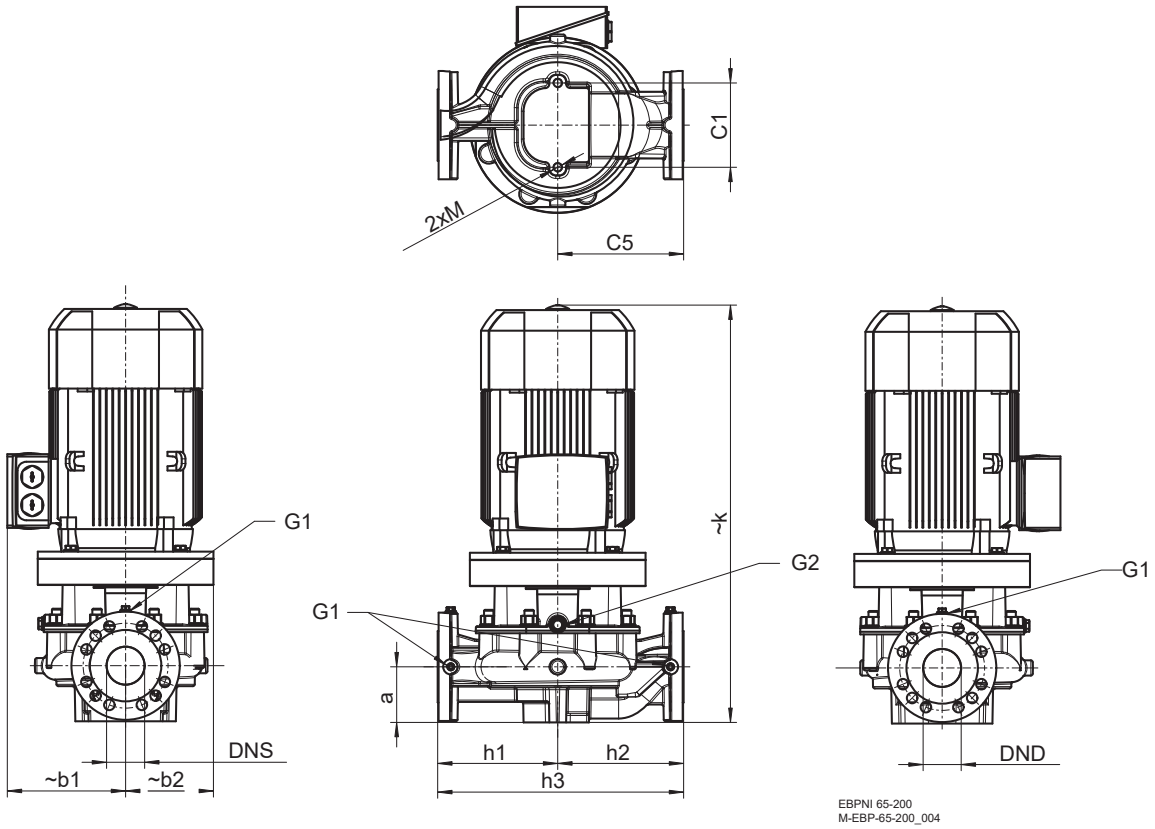

Typ	Motorbaugröße	DNS	DND	~a	~b1	~b2	C1	C5	G1	G2	h1	h2	h3	~k	M
EBPNI 65-200	100L	65	65	95	140	166	144	215	1/4"	3/8"	205	215	420	623	M16
	112M					177								607	
	132S				150	202								713	
	132M														
	160M				175	237								802	
	160L													862	
	180M					259								901	
	180L														
	200L				200	296								949	

STROBL PUMPEN

EBPI 65-250
Blockpumpe in Inlineversion

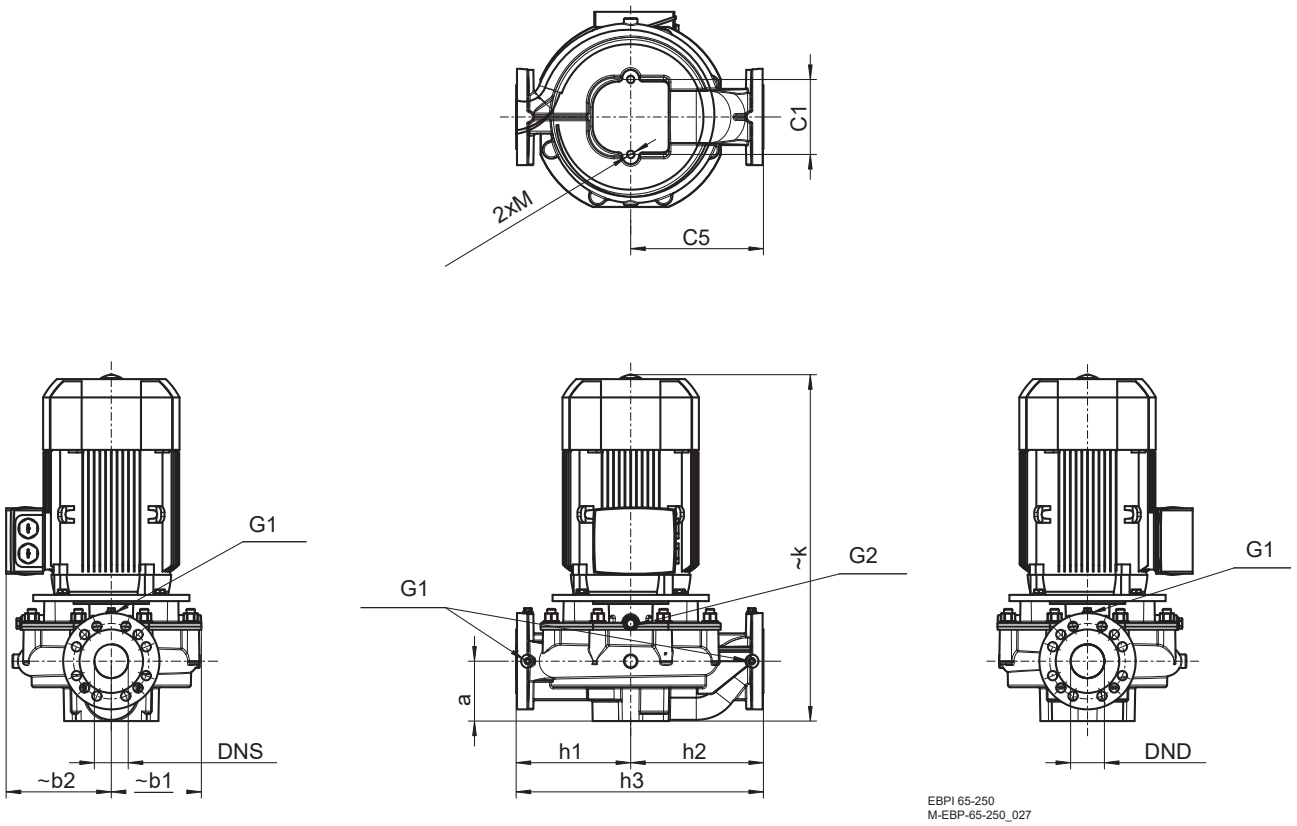

Typ	Motorbaugröße	DNS	DND	a	~b1	~b2	C1	C5	G1	G2	h1	h2	h3	~k	M
EBPI 65-250	100L	65	65	115	173	190	144	225	1/4"	3/8"	220	255	475	601	M16
	112M													584	
	132S					202								665	
	132M														
	160M				175	237								724	
	160L													784	
	180M					259								818	
	180L														
	200L				200	296								886	

EBPNI 65-250
Blockpumpe in Inlineversion mit Normmotor

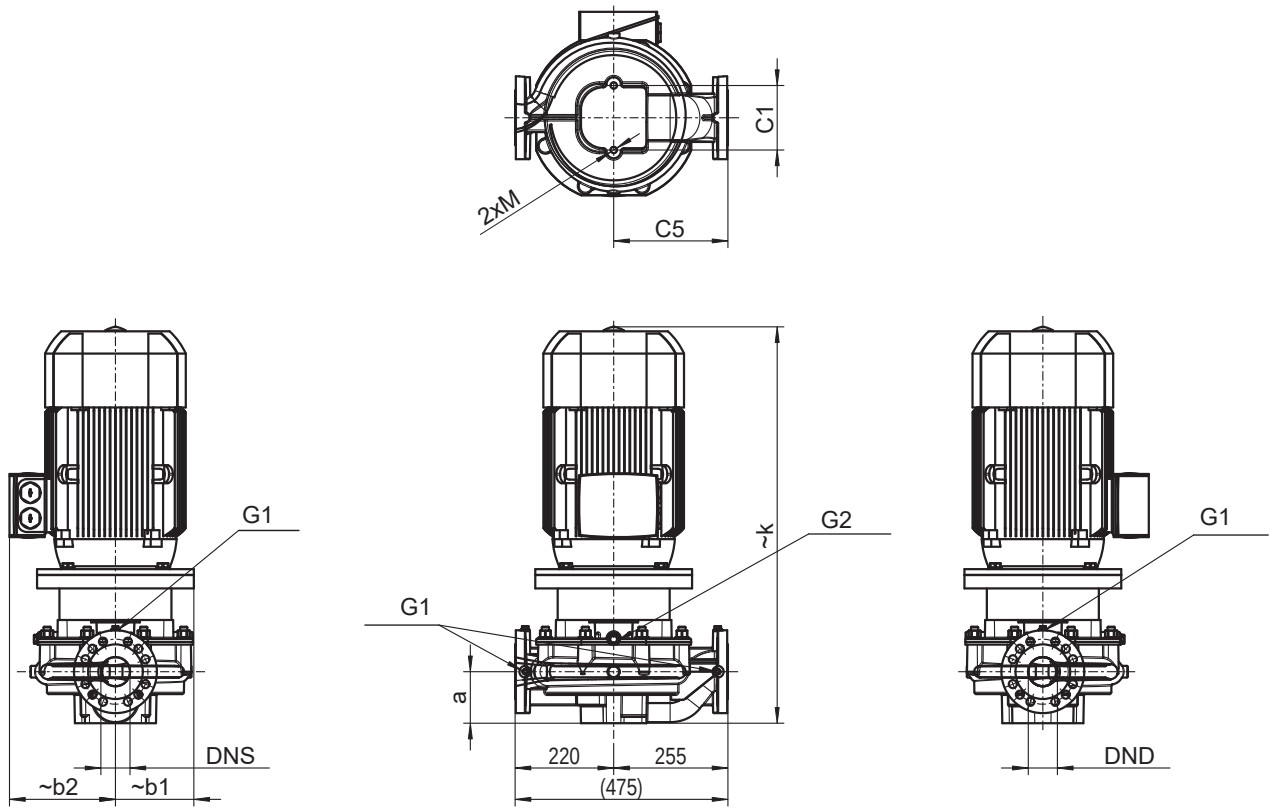

EBPNI 65-250
M-EBP-65-250_008

Typ	Motorbaugröße	DNS	DND	~a	~b1	~b2	C1	C5	G1	G2	h1	h2	h3	~k	M
EBPNI 65-250	100L	65	65	115	173	190	144	225	1/4"	3/8"	220	225	475	641	M16
	112M													624	
	132S					202								736	
	132M														
	160M				175	237								825	
	160L													885	
	180M					259								918	
	180L														
	200L				200	296								967	

STROBL PUMPEN

EBPI 80-160
Blockpumpe in Inlineversion

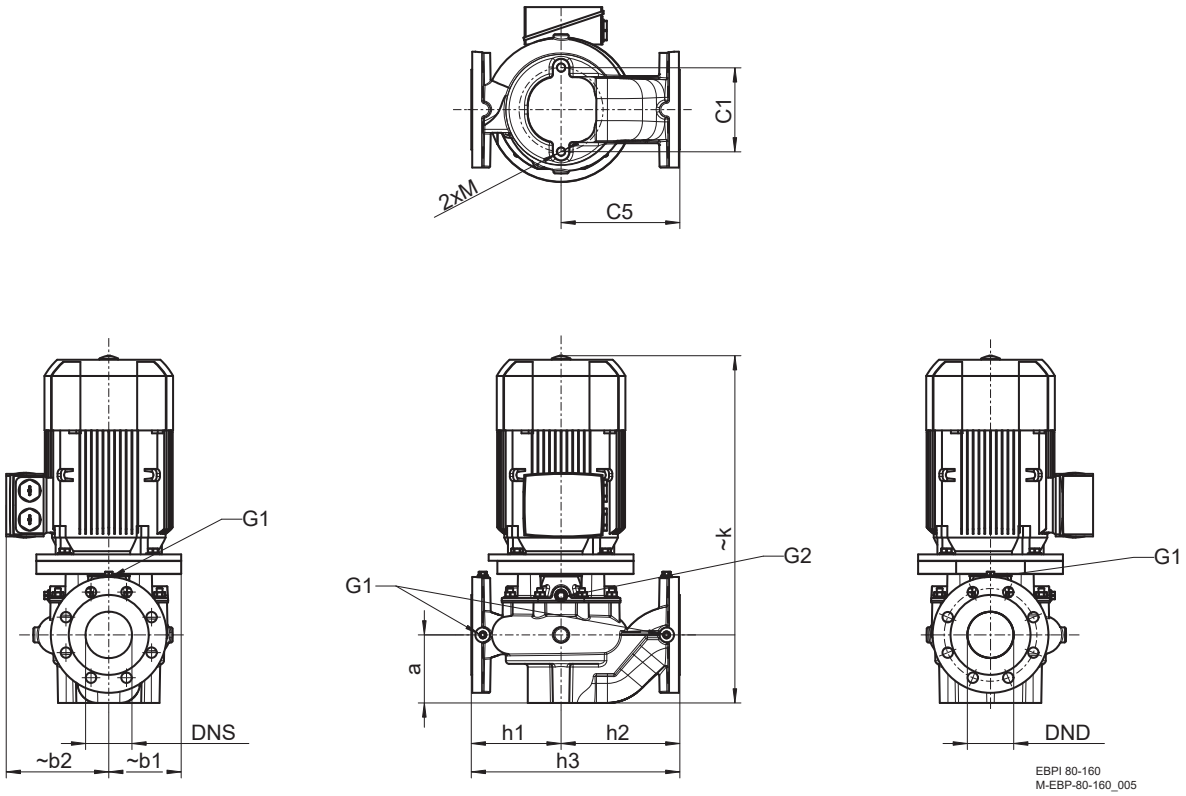

Typ	Motorbaugröße	DNS	DND	a	~b1	~b2	C1	C5	G1	G2	h1	h2	h3	~k	M
EBPI 80-160	80M	80	80	117,5	110	130	145	205	1/4"	1/4"	155	205	360	510	M16
	90S													520	
	90L													560	
	100L				125	166								616	
	112M					177								600	
	132S					202								651	

EBPNI 80-160
Blockpumpe in Inlineversion mit Normmotor

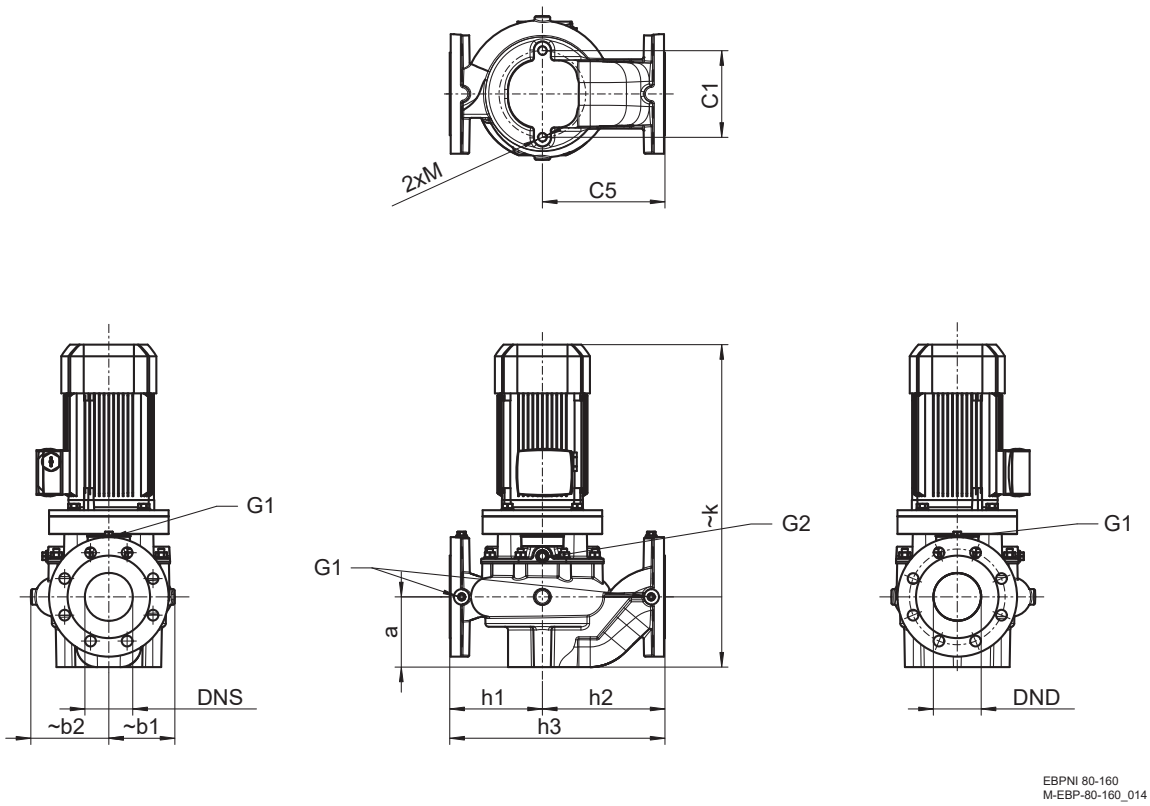

Typ	Motorbaugröße	DNS	DND	~a	~b1	~b2	C1	C5	G1	G2	h1	h2	h3	~k	M
EBPNI 80-160	80M	80	80	117,5	110	130	145	205	1/4"	1/4"	155	205	360	540	M16
	90S													560	
	90L													600	
	100L				125	166								648	
	112M					177								645	
	132S				150	202								746	
	132M														
	160M				175	237								835	
	160L													895	

Strobl Pumpen

EBPI 80-200
Blockpumpe in Inlineversion

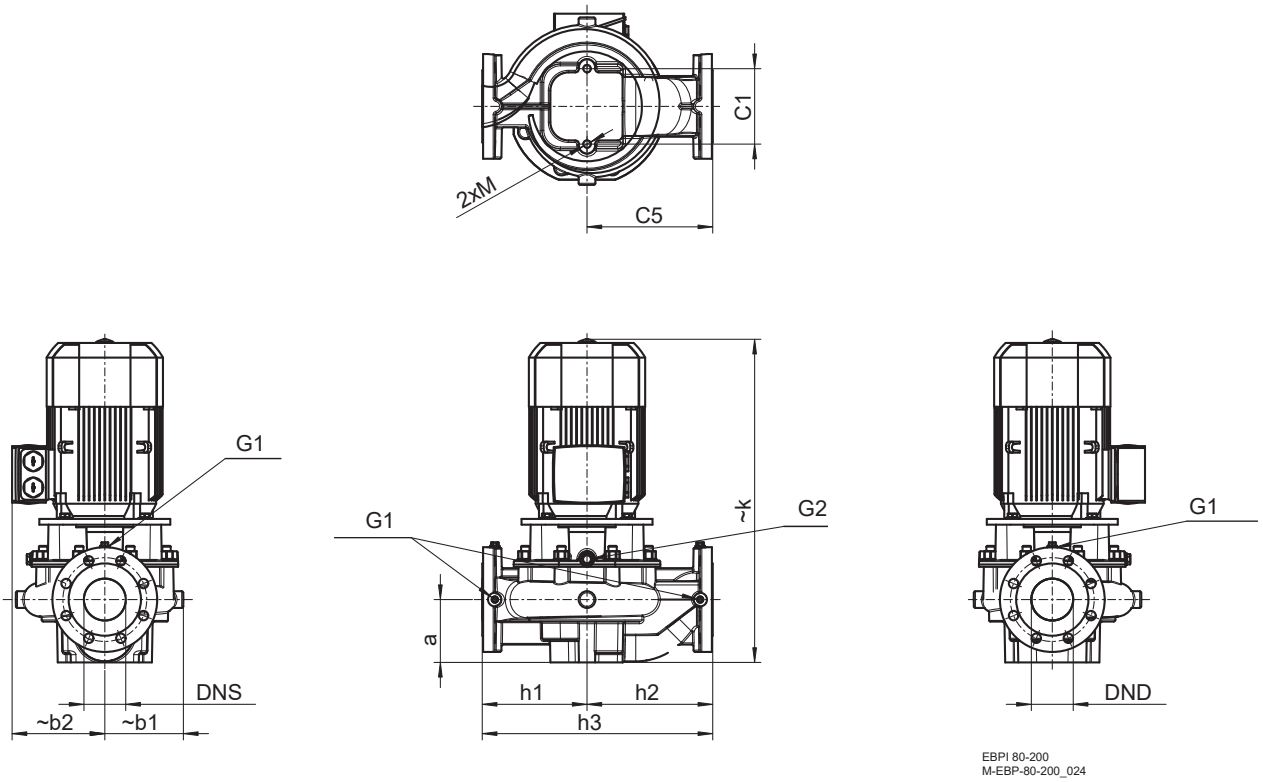

Typ	Motorbaugröße	DNS	DND	a	~b1	~b2	C1	C5	G1	G2	h1	h2	h3	~k	M
EBPI 80-200	100L	80	80	120	150	170	144	240	1/4"	3/8"	200	240	440	634	M16
	112M					177								617	
	132S					202								698	
	132M														
	160M					237								777	
	160L													837	
	180M				175	259								851	
	180L														
	200L				200	296								899	

EBPNI 80-200
Blockpumpe in Inlineversion mit Normmotor

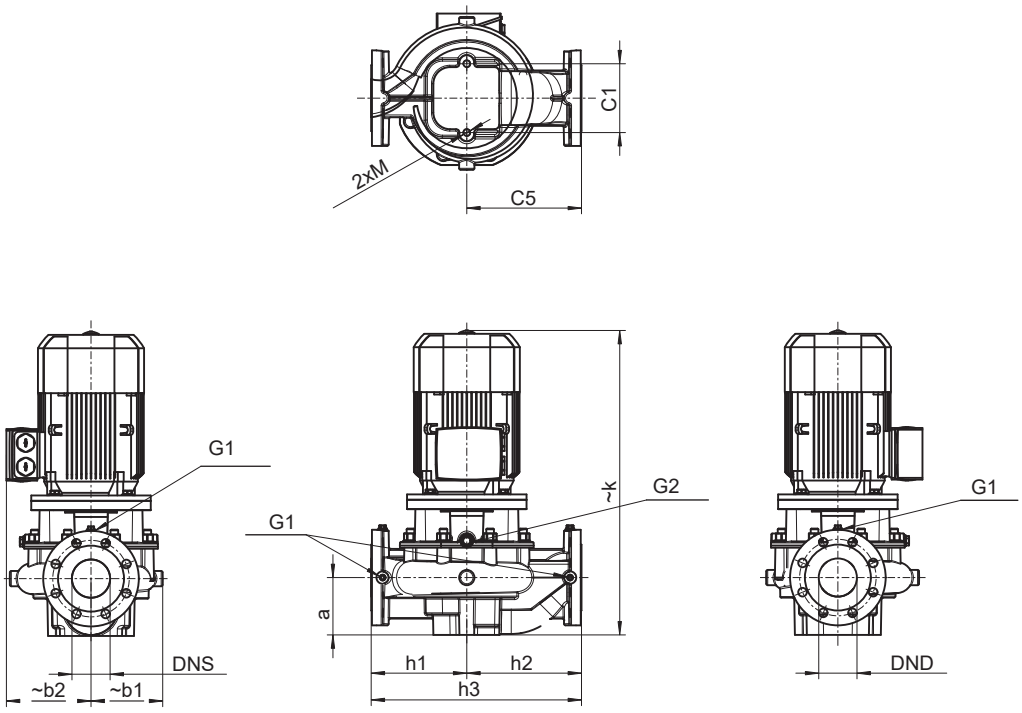

EBPNI 80-200
M-EBP-80-200_008

Typ	Motorbaugröße	DNS	DND	~a	~b1	~b2	C1	C5	G1	G2	h1	h2	h3	~k	M
EBPNI 80-200	100L	80	80	120	150	170	144	240	1/4"	3/8"	200	240	440	654	M16
	112M					177								637	
	132S					202								743	
	132M														
	160M				175	237								832	
	160L													892	
	180M					259								931	
	180L														
	200L				200	296								980	

EBPI 80-250
Blockpumpe in Inlineversion

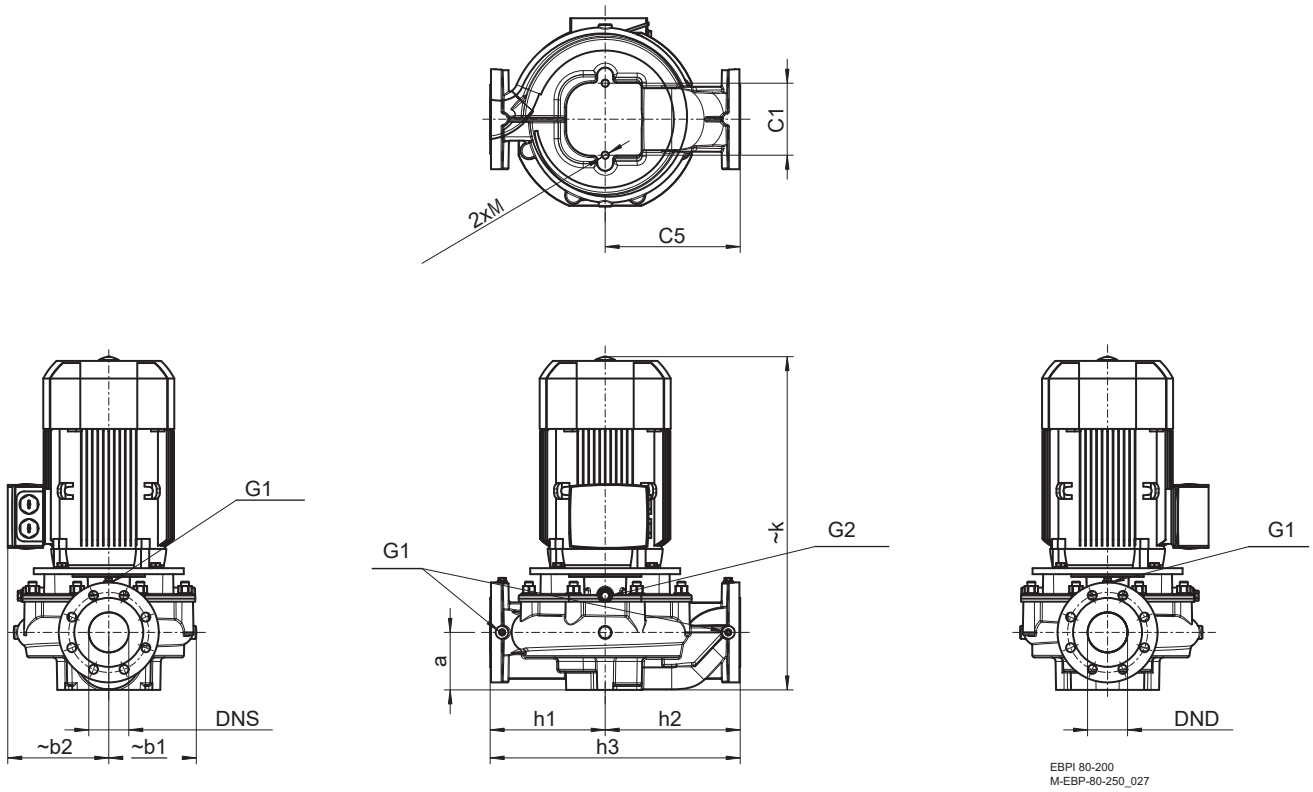

Typ	Motorbaugröße	DNS	DND	a	~b1	~b2	C1	C5	G1	G2	h1	h2	h3	~k	M
EBPI 80-250	132S	80	80	115	175	202	144	270	1/4"	3/8"	230	270	500	666	M16
	132M														
	160M					237								725	
	160L													785	
	180M					259								819	
	180L														
	200L				200	296								887	
	225S				225	338								899	
	225M													959	

EBPNI 80-250
Blockpumpe in Inlineversion mit Normmotor

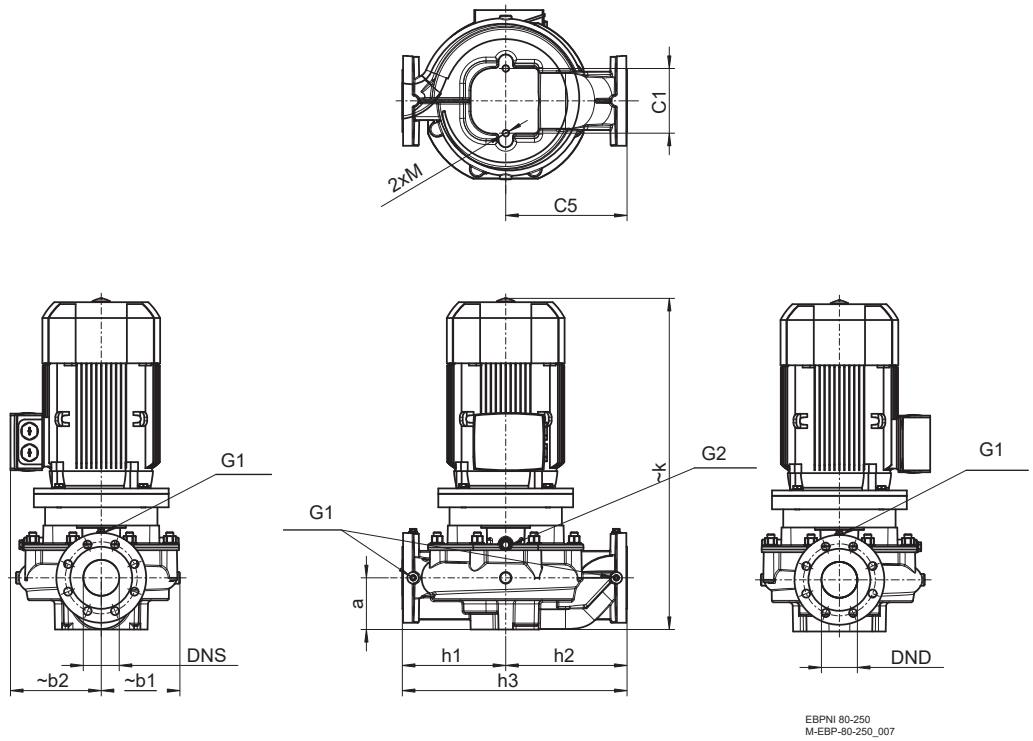

Typ	Motorbaugröße	DNS	DND	~a	~b1	~b2	C1	C5	G1	G2	h1	h2	h3	~k	M
EBPNI 80-250	132S	80	80	115	175	202	144	270	1/4"	3/8"	230	270	500	737	M16
	132M														
	160M					237								826	
	160L													886	
	180M					259								919	
	180L														
	200L				200	296								968	
	225S				225	338								980	
	225M													1040	

STROBL PUMPEN

Explosionszeichnungen

EBPI 20-60
Blockpumpe in Inlineversion

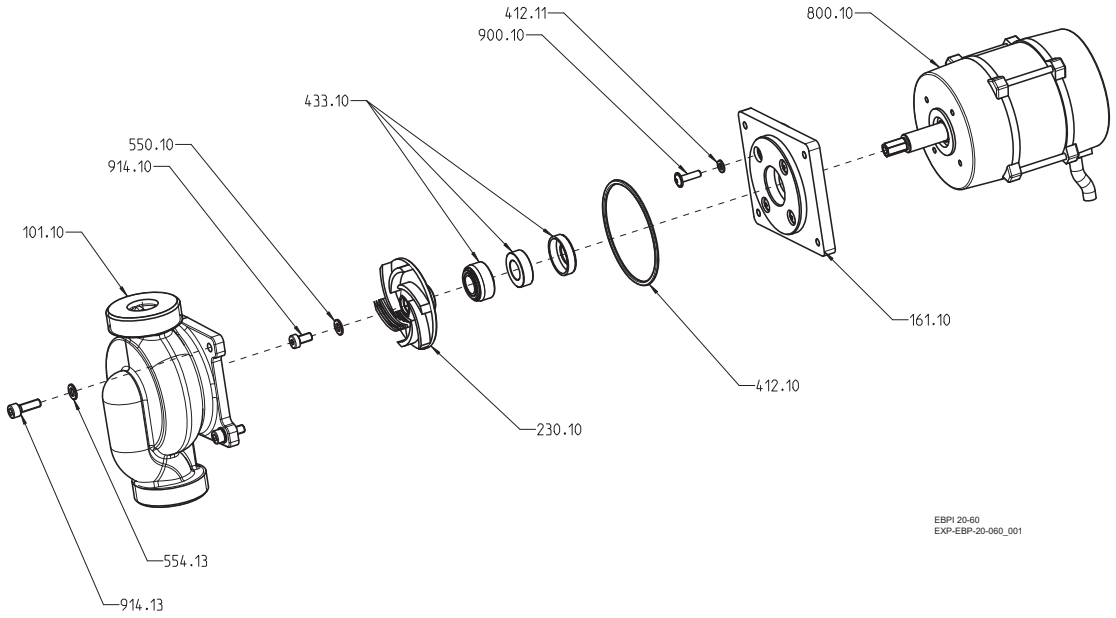

EBPNI 20-60
Blockpumpe in Inlineversion mit Normmotor

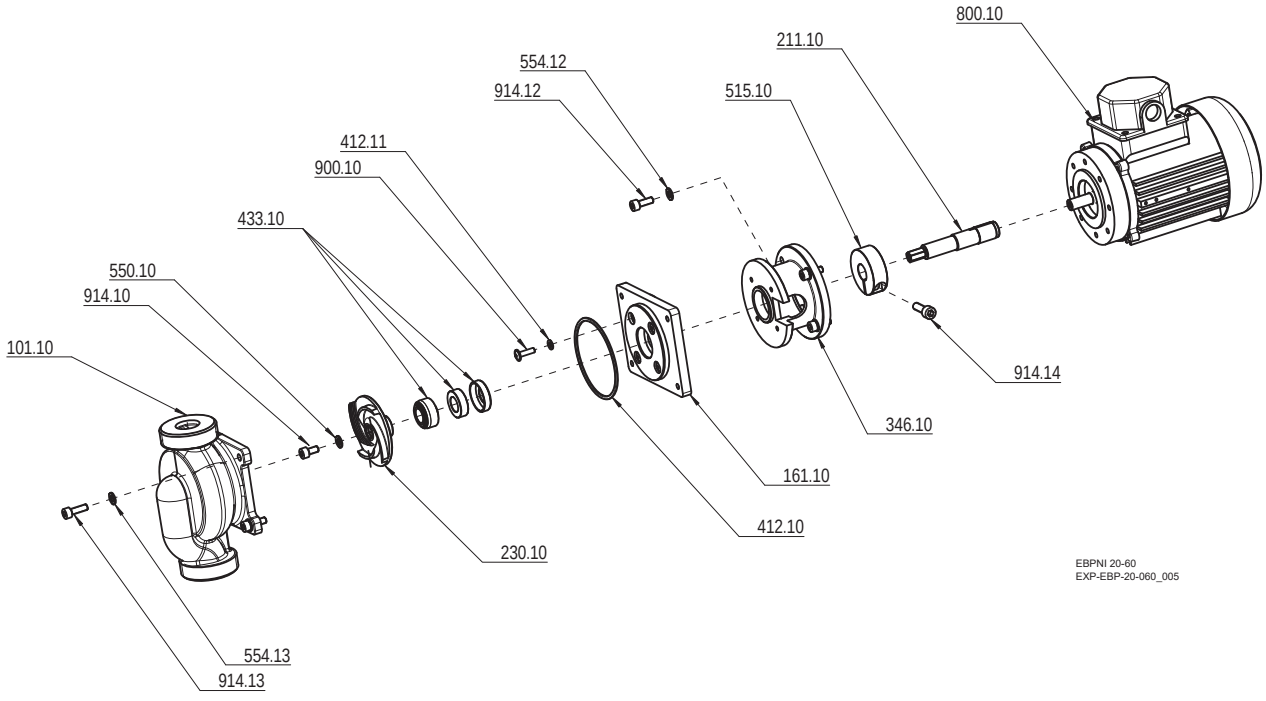

EBPI 25-100
Blockpumpe in Inlineversion

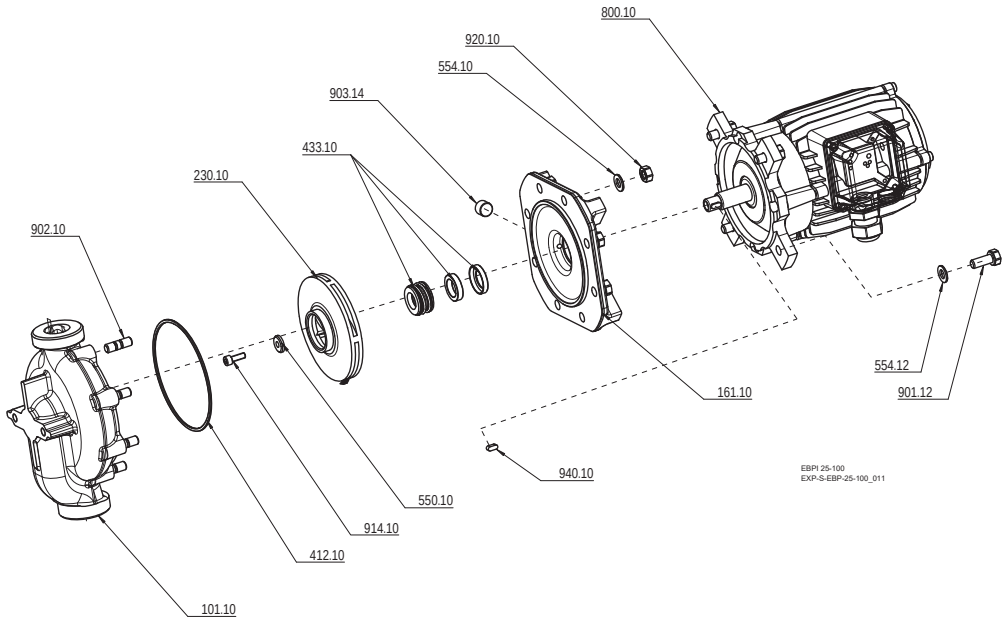

EBPNI 25-100
Blockpumpe in Inlineversion mit Normmotor

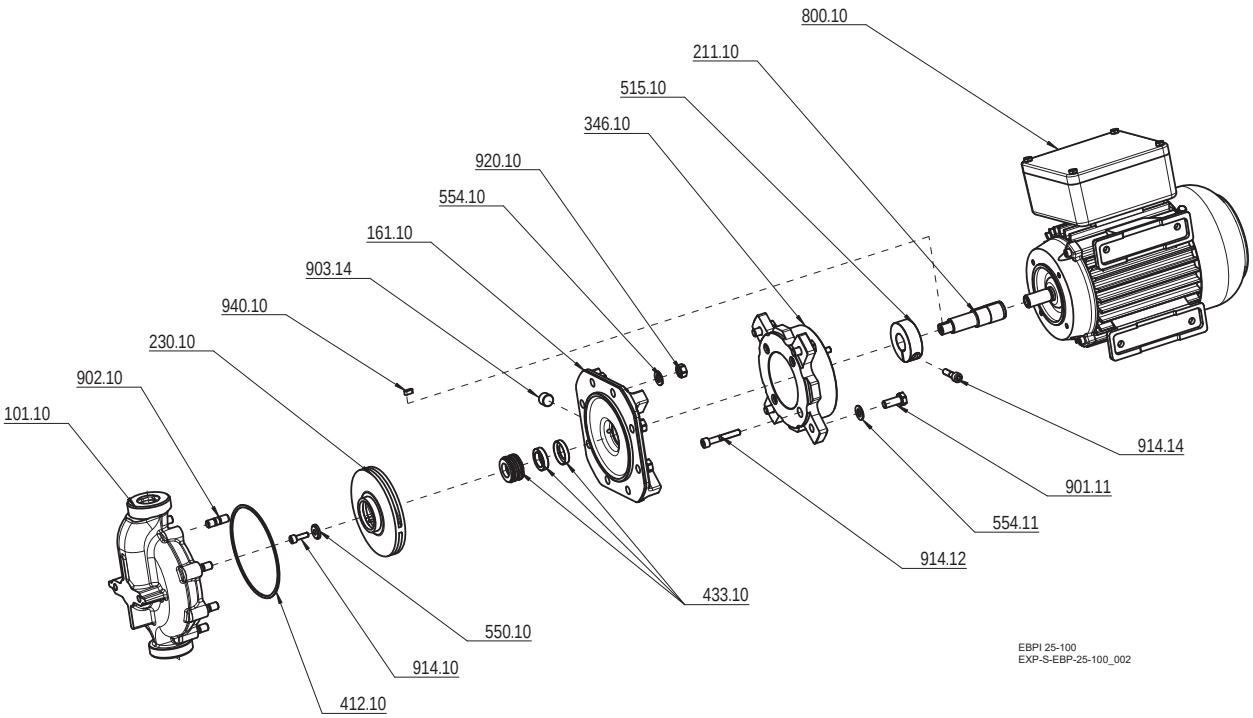

EBPI
Blockpumpe in Inlineversion (gemeinsamer Lochkreis)

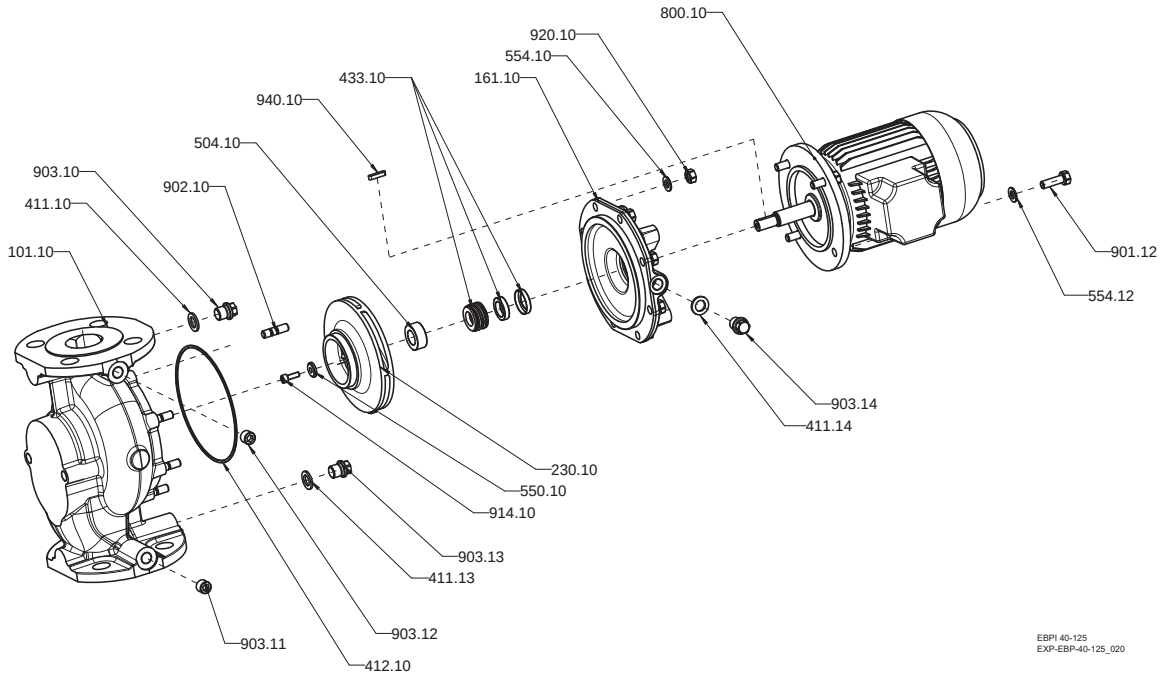

EBPI
Blockpumpe in Inlineversion (getrennter Lochkreis und Zwischenflansch)

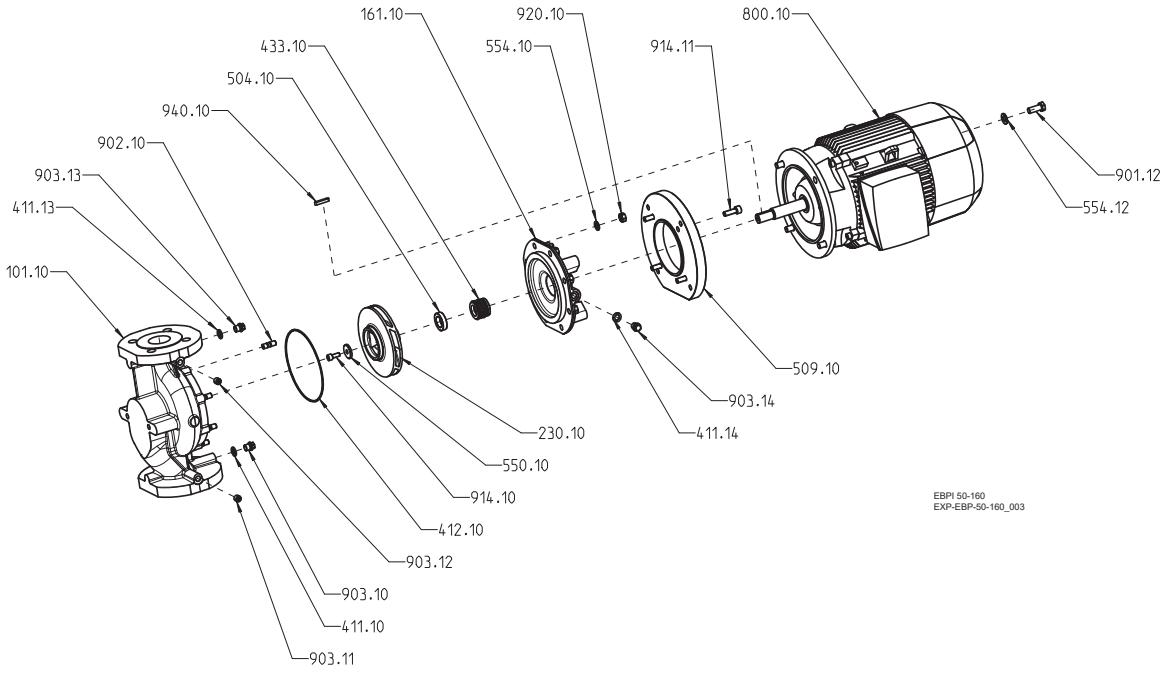

EBPNI
Blockpumpe in Inlineversion mit Normmotor (gemeinsamer Lochkreis und Zwischenflansch)

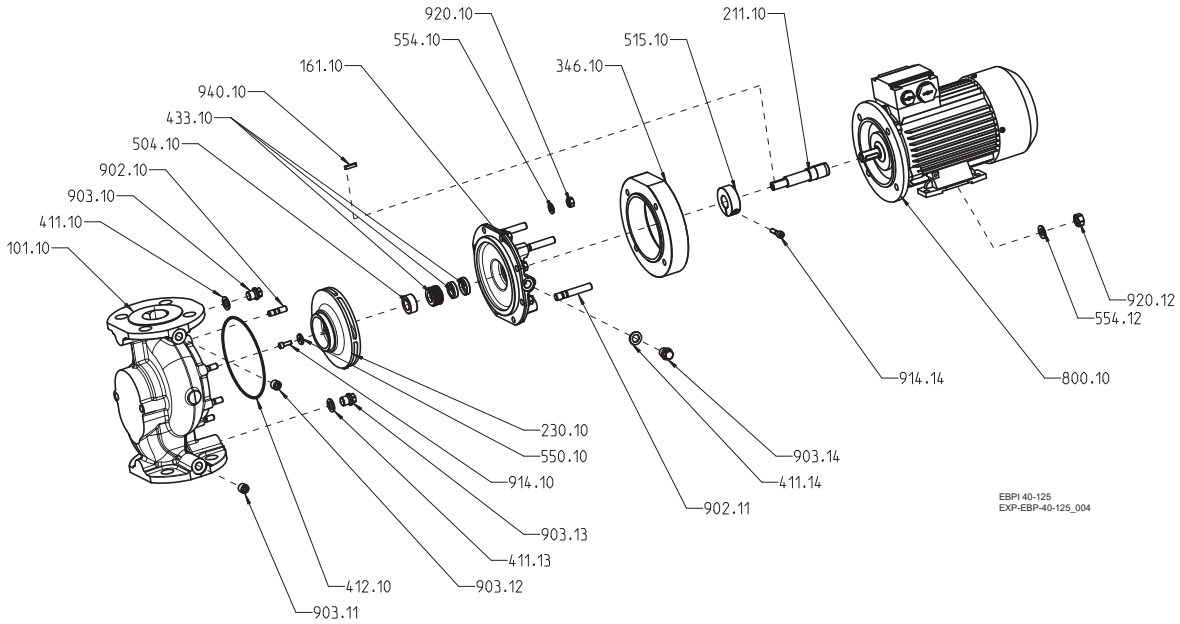

EBPNI
Blockpumpe in Inlineversion mit Normmotor (getrennter Lochkreis und Zwischenflansch)

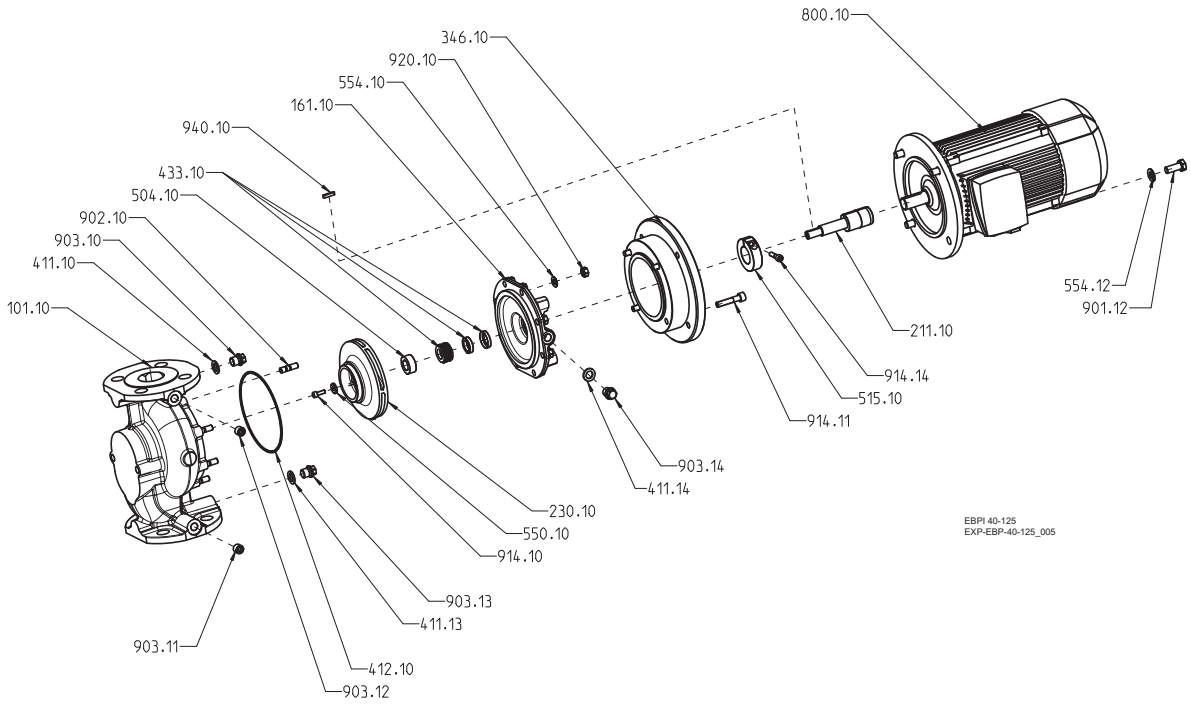

Ihr Kontakt



STROBL PUMPEN GMBH & CO. KG - BOSCHRING 3 - 91161 HILPOLTSTEIN
TEL.: +49-9174-97708-0 - WWW.STROBL-PUMPEN.DE - INFO@STROBL-PUMPEN.DE

Technische Änderungen vorbehalten

Ausgabe 10/2026