Information de série
INP_02_FR

STROBL PUMPEN

Pompes inline
Série INP

- Aperçu de produits
- Exécutions
- Variantes des matériaux
- Variantes d'étanchéités
- Dessins de dimension

STROBL

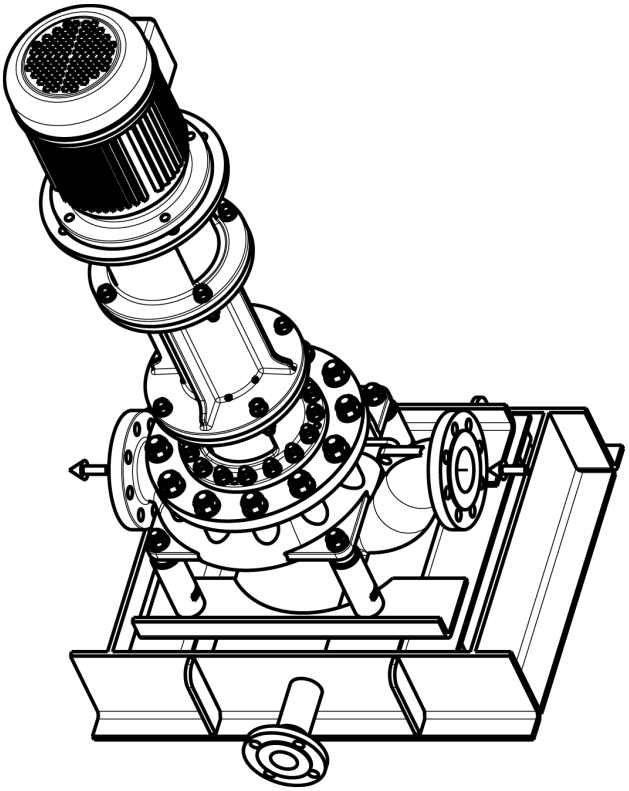

Nous sommes vôtre partenaire dans tous les intérêts du pompage de liquides. À côte d'un grand spectre de pompes pour applications différentes, nous offrons solutions pour vôtres installations complets. Ainsi vous pouvez acheter pompes, pilotages et autres garnitures essentielles à une entreprise. À travers, vous pouvez réaliser vos projets efficients de coûts et de l'énergie. Si nous trouvons de potentiel à optimaliser à l'analyse de vos installations, nous aimerons à assister vous de développer une solution spéciale pour vous.

Depuis notre fondation, nous agrandissons permanente notre diversité de produits, optimisons nos produits et offrons nos partenaires les possibilités qu'il faut pour réaliser tous les besoins d'eux. En dépit de notre histoire bref, nous sommes à même de profiter de plus de 50 ans d'expérience dans le secteur du construction des pompes et installations. Nous obtenions ça par nos collaborateurs avertis qui sont le facteur plus important dans notre philosophie. Seulement par nos collaborateurs motivés, il est possible de cadencer notre pas avec les développements actuelles et d'assister vous à la solution de vos problèmes.

Pour satisfaire tous les exigences de qualité, nous avons commencé très tôt de documenter tous les étapes de la production et du développement conforme aux normes communes. Conséquemment nous sommes certifiés selon ISO 9001:2008 depuis 2012 et selon ISO 9001:2015 depuis 2016. Par cela nos clientes peuvent compter sur notre qualité constante.

Nos pompes se produisent seulement à notre siège sociale en Hilpoltstein. Hilpoltstein se trouve environ 35 km sud de Nuremberg. Nous avons déménagé dans nôtre propre bâtiment en 2010, que nous avons agrandi en 2016 avec une hall de fabrication comme la vélocité de développement de nos séries de pompes a fait besoin à capacité de production. Comme ça nous avons la possibilité de tester tous les pompes à un banc d'épreuve moderne et d'effectuer réceptions techniques ensemble avec le client. Par nôtre croissance constante for, nous avons arrivés À la fin de nos capacités du bureau cet ans. Ainsi nous avons commencé de bâtir superficie de bureau en automne 2018.

STROBL PUMPEN

Sommaire

Description générale	2
Applications	2
Données de fonctionnement	2
Connexions	2
Moteurs	2
Codes des types	3
Variantes des matériaux / matériaux	4 - 5
Variantes d'étanchéités	6
Aperçu des courbes caractéristiques 50 Hz	8
Aperçu des courbes caractéristiques 60 Hz	9
Dessins de dimension	10 - 11
Exemples pour exécutions spéciales	12

Description générale

Pompes inline du série INP sont pompes centrifuges d'aspiration normale à un étage avec tubulures de connexion en même hauteur pour le montage directement en la tuyauterie. Les pompes sont aussi disponibles en API 610 - OH3, OH4 ou OH5. Dépendant de la garniture mécanique les pompes sont dimensionnés pour pressions de système ou de service jusqu'à 40 bar. Pour quelques exécutions, il est possible d'arranger le tubulure d'aspiration 90° à gauche ou à droite du tubulure de refoulement.

Applications

Application principal est la pompage de liquides propres. Optionnellement nous pouvons équiper les pompes avec roue additionnelle pour valeurs NPSH basses dans vôtre installation.
Dû des variantes des matériaux différentes, la pompage de liquides agressifs diverses de l'industrie chimique ou pétrochimique est possible. Nôtres clients actuellement usent nos pompes inline dans les secteurs suivantes:

- Circulation de fluides dans circulations ouverts et fermés
- Pompage de liquides dans installations
- Traitement des eaux
- Technique offshore
- Installations d'osmose

Données de fonctionnement

Débits:	Q jusqu'à 380 m³/h
Hauteur de refoulement:	H jusqu'à 100 m
Puissance de moteur:	P de 1,1 kW jusqu'à 110 kW
Types de protection:	IP 55

Connexions

Connexions d'aspiration et de refoulement sont équipés avec brides selon DIN ou ANSI.

Moteurs

Nous usons moteurs asynchrones en exécution IMV1. Les moteurs triphasés sont en classe d'efficacité IE3 selon EN 60034-30 comme standard.

Tensions:	jusqu'à 2,2kW	230/400V, 50Hz	de 3kW	400/690V, 50Hz
	jusqu'à 2,6kW	265/460V, 60Hz	de 3,6kW	460V, 60Hz
	Autres tensions/fréquences, versions Ex et moteurs de courant alternatif ou hydrauliques sont possibles en demande.			
Type de protection:	IP 55			
Rotation:	À droite vue sur le capot du ventilateur moteur			

STROBL PUMPEN

Codes des types

INP -A-50-50-250 - XX

Série
Exécution de roue
Diamètre nominal du tubulure d'aspiration
Diamètre nominal du tubulure de refoulement
Diamètre nominal de la roue
Code d'exécution

Séries:

INP - Version standard
INPL.. - Pompe standard avec palier spécial (L20 lubrifié avec huile, etc.)
INPN - Pompe avec moteur normé avec palier double et arbre enfichable
INPE - Pompe avec coude d'aspiration, tubulures pas à même hauteur

Exécutions de roue:

- Version standard
A,B, ... - Roue avec géométrie spéciale
O.., - Roue ouverte contre plaque d'usure
I - Roue additionnelle

Diamètre nominal du tubulure d'aspiration:

Voyez dessins de dimension ou courbes caractéristiques.

Diamètre nominal du tubulure de refoulement:

Voyez dessins de dimension ou courbes caractéristiques

Diamètre nominal de la roue:

Diamètre nominal de roue en millimètres

Code d'exécution:

- Version standard
XX - Versions spéciales (p. E. connexions spéciales, exécutions selon spécifications de projets, etc.)

Variantes des matériaux

Part	Code de matériel								
	Standard - Y101	Y301	Y302	Y403	Y 404	Y501	Y601	Y602	Y505
Corps	Fonte gris - GG 25	Bronze	Aluminium-bronze	Acier moulé	Acier chromé	Acier inoxydable	Duplex	Superduplex	Super-austénite
Coude d'aspiration	Fonte gris - GG 25	Bronze	Aluminium-bronze	Acier moulé	Acier chromé	Acier inoxydable	Duplex	Superduplex	Super-austénite
Roue	Fonte gris - GG 20	Bronze	Aluminium-bronze	Fonte gris - GG 20	Acier chromé	Acier inoxydable	Duplex	Superduplex	Super-austénite
Bagues d'usure de corps	Fonte gris	Duplex	Duplex	Fonte gris	Acier chromé	Duplex		Superduplex	Super-austénite
Bagues d'usure de roue	Fonte gris	Duplex	Duplex	Fonte gris	Acier chromé	Duplex		Superduplex	Super-austénite
Arbre	Acier chromé	Duplex		Acier chromé		Duplex		Superduplex	Super-austénite
Corps de palier double	Acier moulé	Acier inoxydable		Acier moulé	Acier inoxydable - A4				
Plaque-support	Acier	Acier inoxydable	Duplex	Acier	Acier inoxydable		Duplex	Superduplex	Super-austénite
Code de matériel selon API	I-1			S-1	C-6	A-8	D-1	D-2	

Version base	Versions de roue/ diffuseur							
	Bronze	Aluminium-bronze	Acier moulé	Acier chromé	Acier inoxydable - A4	Duplex	Superduplex	Super-austénite
Y101	X	X	X	X	X	X	X	X
Y301		X			X	X	X	X
Y302					X	X	X	X
Y403	X	X	X	X	X	X	X	X
Y404	X	X			X	X	X	X
Y501						X	X	X
Y601							X	X
Y602								X

Autres variantes des matériaux sont possibles en demande.

Matériel	Appellation	Matériel fonte	Numéro d'appellation	Appellation EN	Numéro EN	Appellation ASTM - UNS
Fonte gris	GG 20	X	0.6020	EN-GJL-200	JL 1030	A48 - Grade 30
	GG 25	X	0.6025	EN-GJL-250	JL 1040	A48 - Grade 35
Bronze	G-CuSn10	X	2.1050.01	CuSn10-C	CC480K-GS	B505 - C90700
Aluminium-bronze	G-CuAl10Ni	X	2.0975.01	CuAl10 Fe5Ni5-C	CC333G-GS	B505 - C95500
Acier	St 37		1.0037	S235JR	1.0037	A29 - 1013
	C 22		1.0402	C22	1.0402	A29 - 1020
Acier moulé	GS-C25	X	1.0619	GP240GH	1.0619	A216 - WCB - J03002
Acier chromé	G-X4 CrNi 13-4	X	1.4317	GX4CrNi 13-4	1.4317	A487 - CA6NM - J91540
	X20 Cr13		1.4021	X20Cr13	1.4021	A276 - S42000
Acier inoxydable	G-X5 CrNiMo 19-11-2	X	1.4408	GX5CrNiMo 19-11-2	1.4408	A351 - CF8M - J92900
	X5 CrNiMo 17-12-2		1.4401	X5CrNiMo 17-12-2	1.4401	A276 - S31600
	X6 CrNiMoTi 17-12-2		1.4571	X6CrNiMoTi 17-12-2	1.4571	A276 - S31635
Duplex	G-X2 CrNiMoN 22-5-3	X	1.4470	GX2CrNiMoN 22-5-3	1.4470	A995-4A - J92905
	G-X2 CrNiMo CuN 25-6-3-3	X	1.4517	Gx2CrNiMo CuN 25-6-3-3	1.4517	A995-4A - J93372
	X2 CrNiMoN 22-5-3		1.4462	X2CrNiMoN 22-5-3	1.4462	A276 - S31803
Superduplex	G-X2 CrNiMoN 26-7-4	X	1.4469	GX2CrNiMoN 26-7-4	1.4469	A995-5A - J93404
Super-austénite	G-X2CrNiMo CuN 20-18-6	X	1.4557	GX2CrNiMoN 20-18-6	1.4557	A744 - 6MO - J93254
	X1 CrNiMoCuN 20-18-7		1.4547	X1CrNiMoCuN 20-18-7	1.4547	A276 - 6MO - S31254

En beaucoup des cases nous pouvons offrir des standards spéciales des matériaux (NORSOK, etc.). Autres variantes des matériaux sont possibles en demande.

Variantes d'étanchéités

Part	Code d'étanchéité							
	Z102	Z103	Z104	Z105	Z201	Z202	Z203	Z204
Grain mobile	Carbure - A	Carbure - A	SiC - Q	SiC - Q	Carbure - A	Carbure - A	SiC - Q	SiC - Q
Grain fixe	SiC - Q	SiC - Q	SiC - Q	SiC - Q	SiC - Q	SiC - Q	SiC - Q	SiC - Q
Élastomère	FKM - V	EPDM - E	FKM - V	EPDM - E	FKM - V	EPDM - E	FKM - V	EPDM - E
Ressort	1.4571 - G							
Parts métalliques	1.4571 - G							
Remarque	Joint à soufflet d'élastomère pour pression jusqu'à 12 bar	Joint à soufflet d'élastomère pour pression jusqu'à 12 bar	Joint à soufflet d'élastomère pour pression jusqu'à 12 bar	Joint à soufflet d'élastomère pour pression jusqu'à 12 bar	Garniture mécanique équilibré pour pression jusqu'à 40 bar.	Garniture mécanique équilibré pour pression jusqu'à 40 bar.	Garniture mécanique équilibré pour pression jusqu'à 40 bar.	Garniture mécanique équilibré pour pression jusqu'à 40 bar.

Part	Code d'étanchéité						
	Z302	Z303	Z ..	Accouplement magnétique	Z801	Z802	Z804
Grain mobile	Carbure - A	Carbure - A	Étanchéités en versions spéciales avec Quench raccordé, montage en tandem ou versions selon spécification de cliente. Irrigations nécessaires sont disponibles en demande.	Matériel magnétique	NdFeB	SmCo	SmCo
Grain fixe	SiC - Q	SiC - Q		Palier lisse	SiC / SiC		
Élastomère	EPDM - E	FKM - V		Parts métalliques intérieurs	1.4462 - G1		
Ressort	1.4571 - G	1.4571 - G		Cloche de confinement	1.4571 - G		Titan - T
Parts métalliques	1.4571 - G	1.4571 - G		Remarque	Accouplement pour pression jusqu'à 16 bar et températures jusqu'à 120°C.	Accouplement pour pression jusqu'à 16 bar et températures jusqu'à 250°C	Accouplement pour pression jusqu'à 100 bar et températures jusqu'à 250°C
Remarque	Garniture mécanique à double effet pour pression jusqu'à 40 bar, sans installation de chasse nécessaire.	Garniture mécanique à double effet pour pression jusqu'à 40 bar, sans installation de chasse nécessaire.					

Autres variantes d'étanchéités possibles en demande.

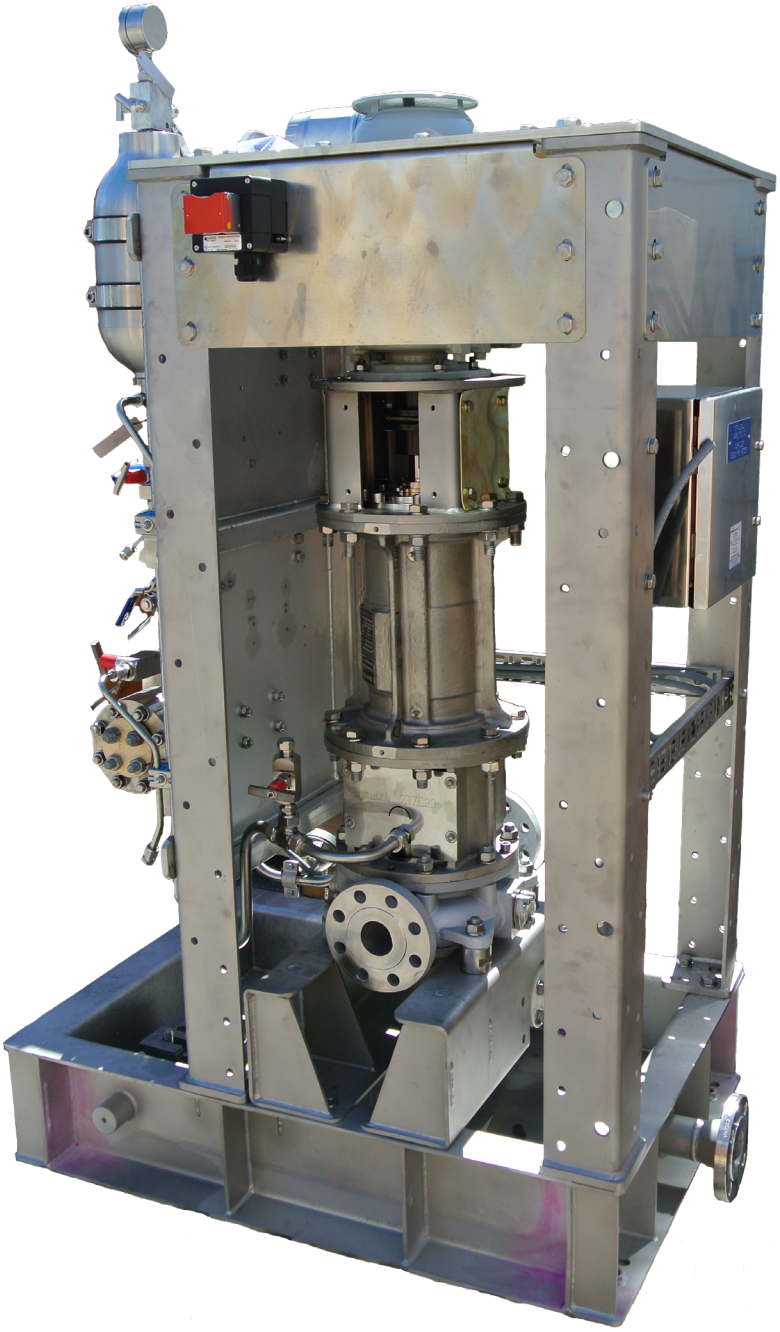

Aperçu des courbes caractéristiques 50 Hz - 1500 rpm

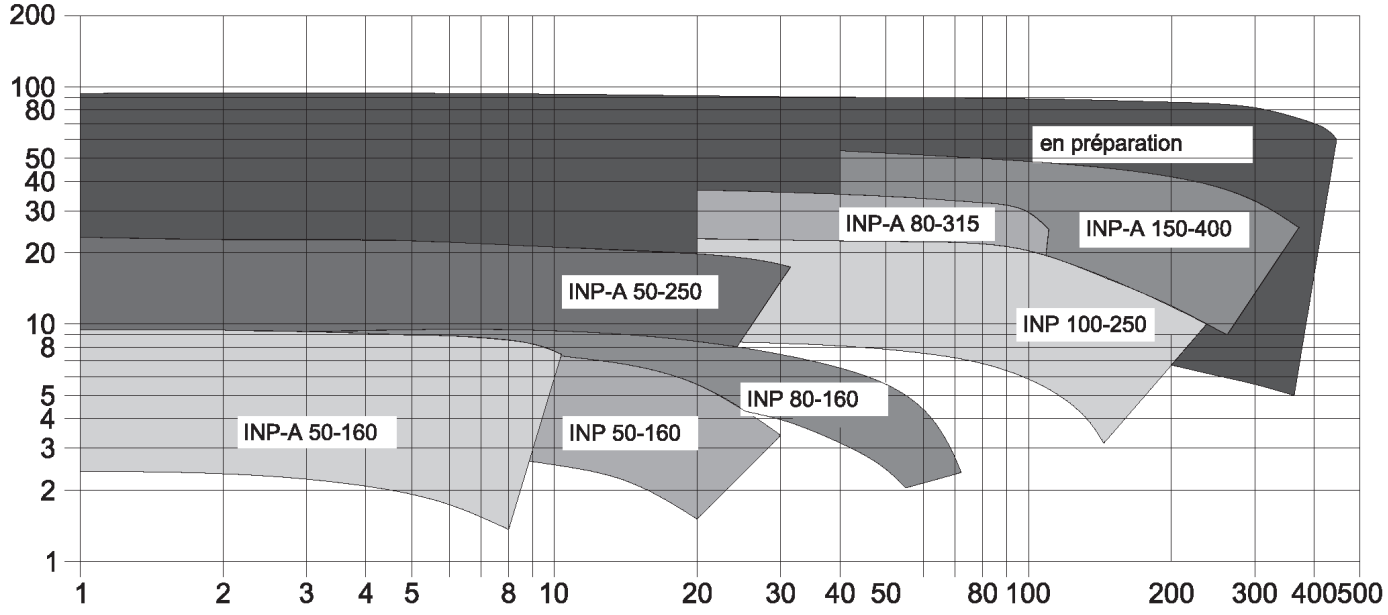

Aperçu des courbes caractéristiques 50 Hz 3000 rpm

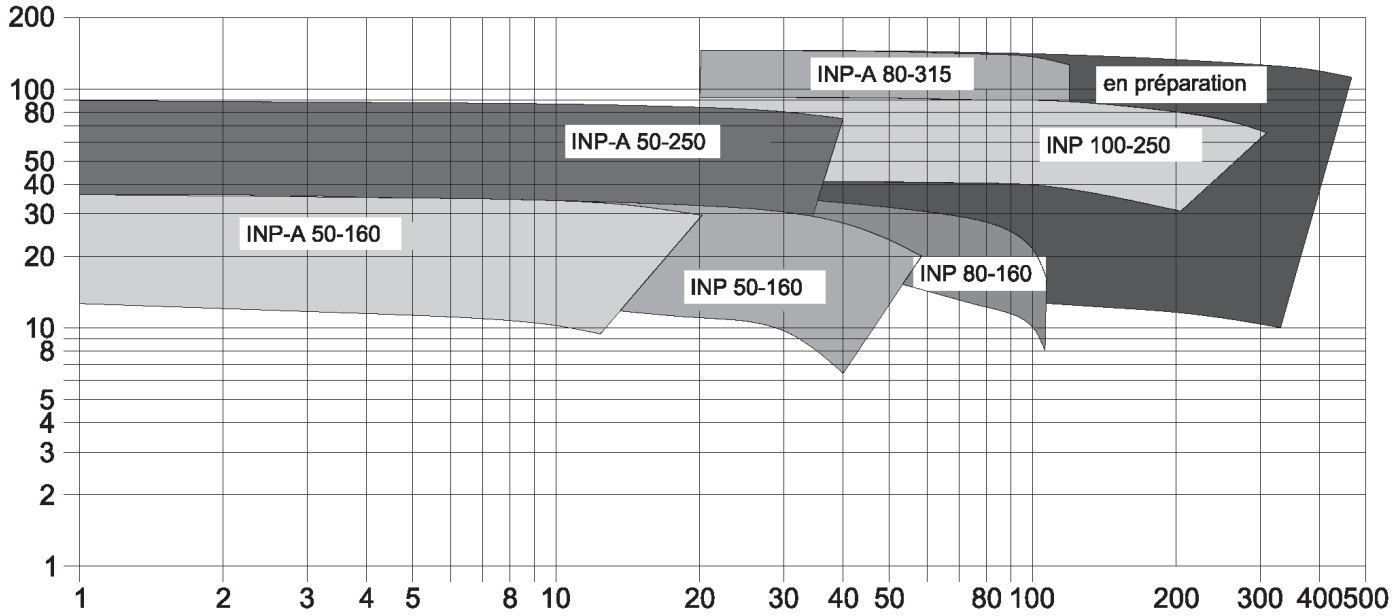

Aperçu des courbes caractéristiques 60 Hz - 1800 rpm

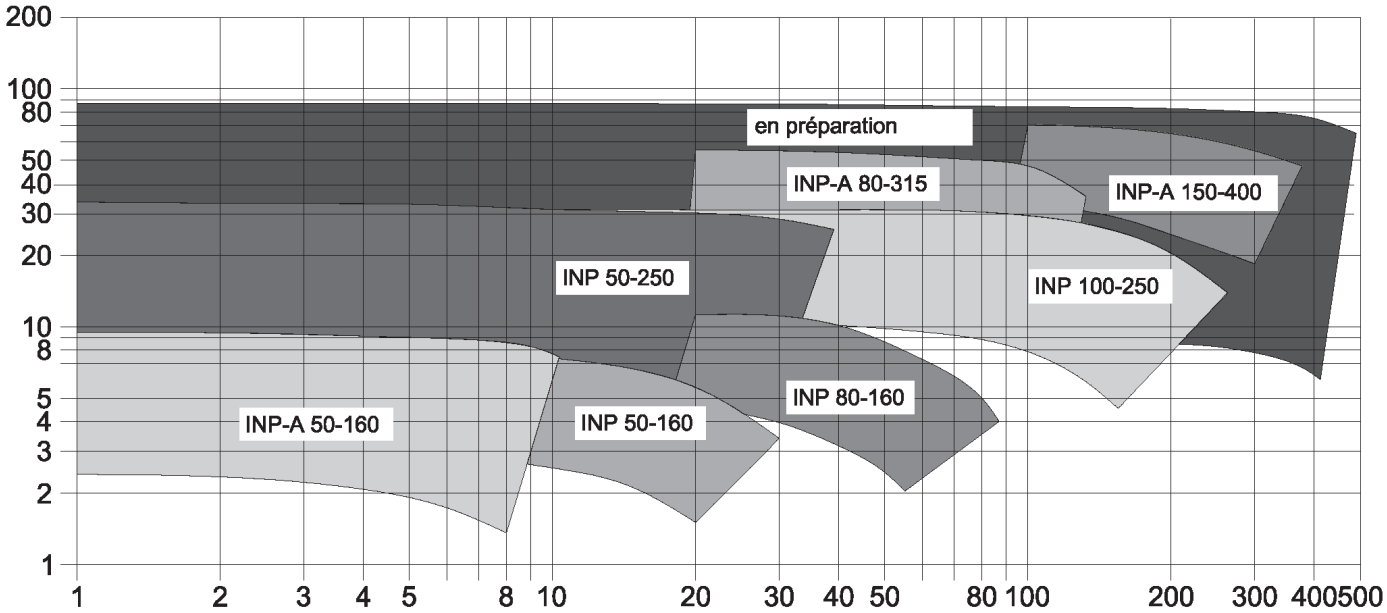

Aperçu des courbes caractéristiques 60 Hz - 3600 rpm

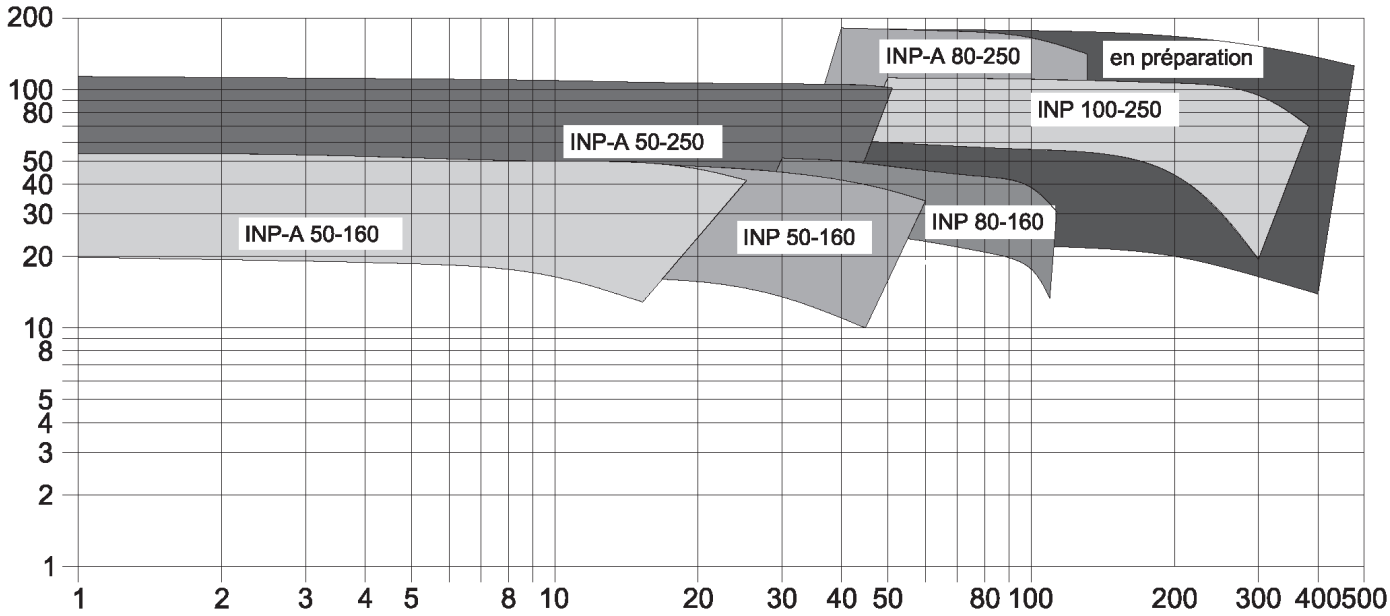

Dessin de dimension INP avec accouplement agrandi, lanterne et socle communes

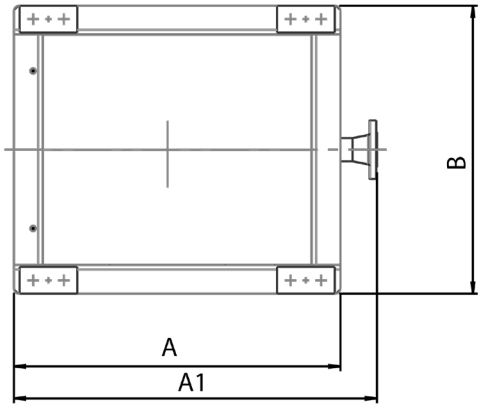

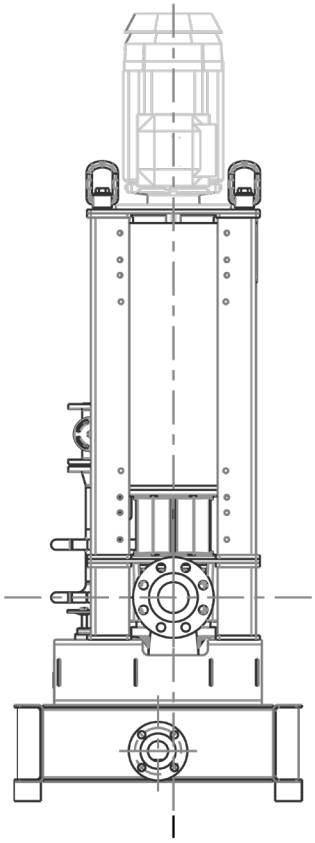

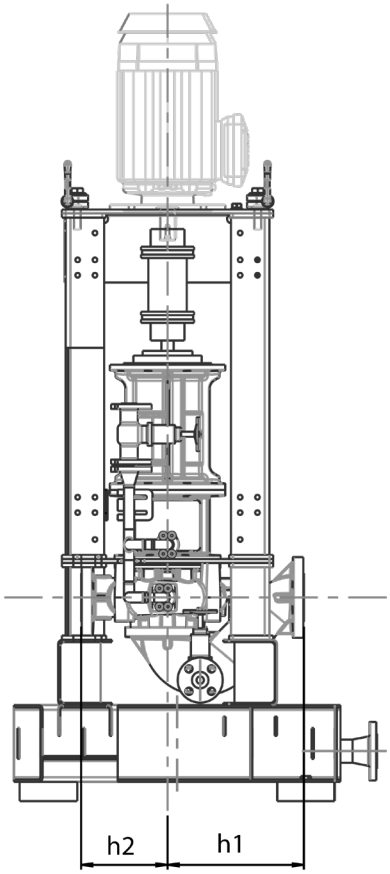

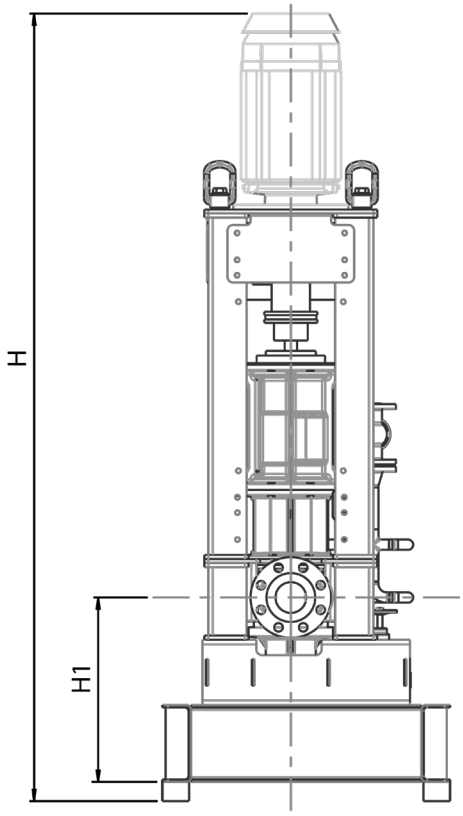

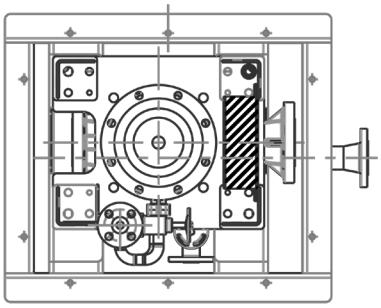

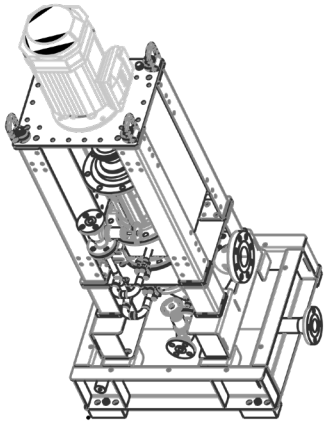

Dimensions en demande

Dessin de dimension INP avec lanterne et moteur normé

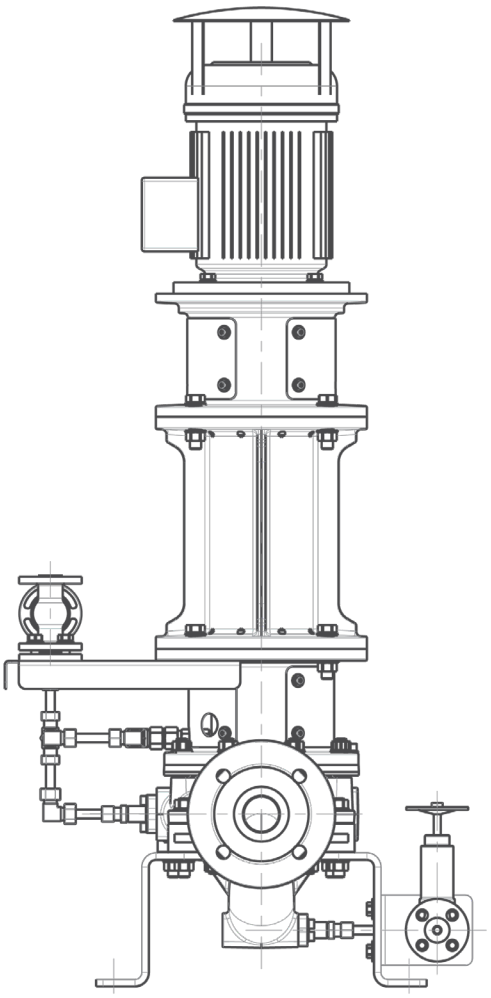

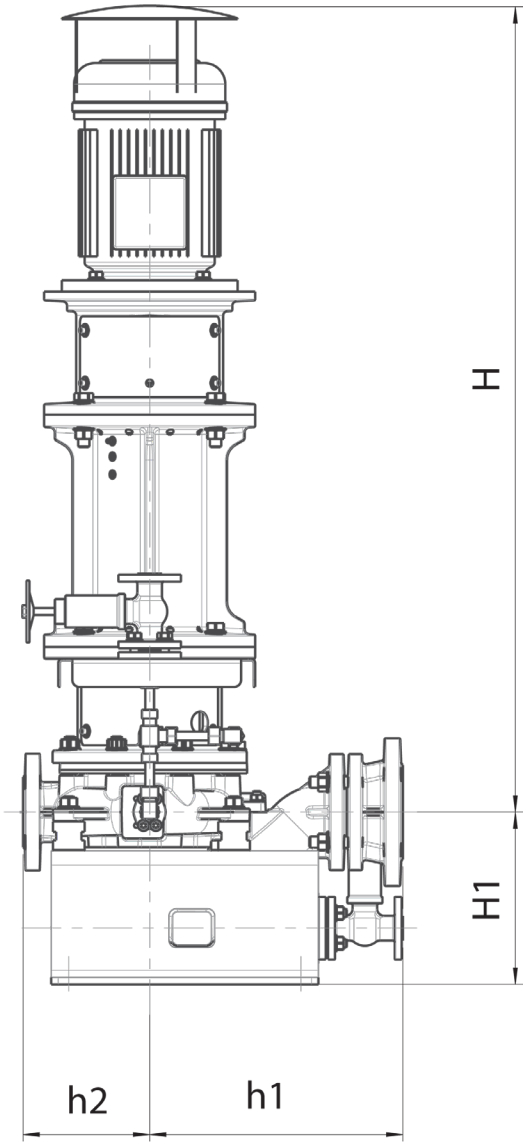

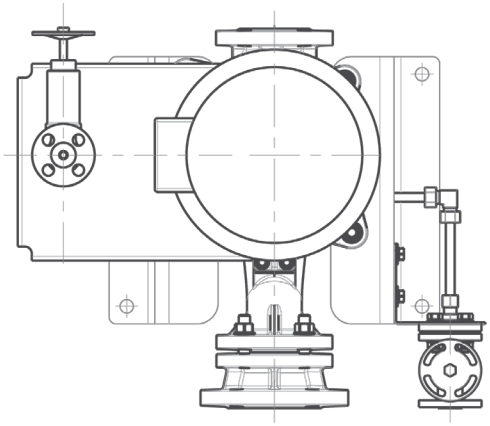

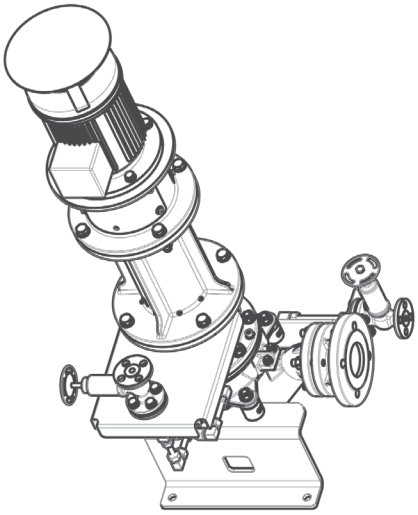

Dimensions en demande

Exemples pour exécutions spéciales

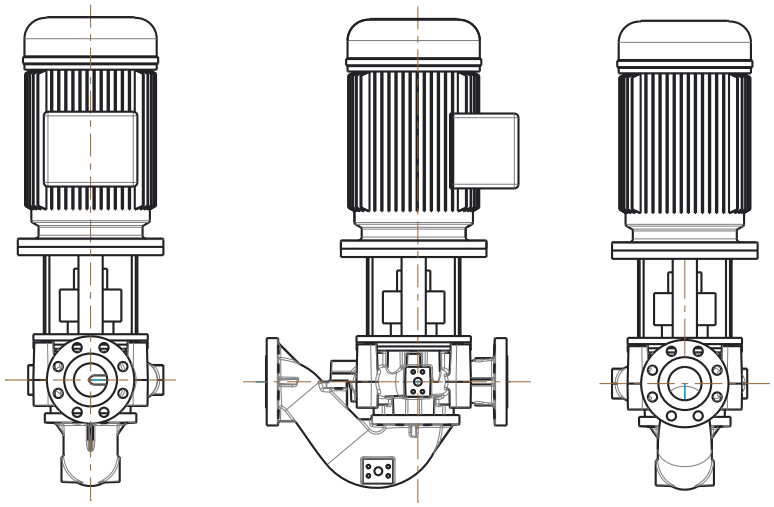

INPN - Pompe avec arbre enfichable et moteur normé (OH4)

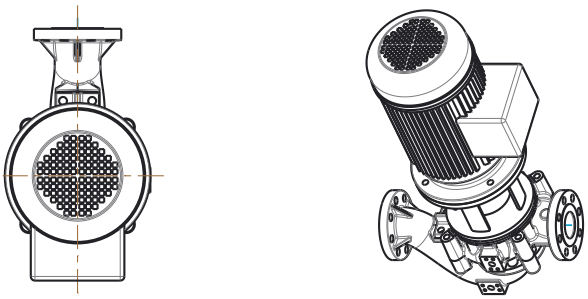

INPE - Pompe avec coude d'aspiration. Le coude peut être positionné en étapes de 90°, comme ça un ordre des tubulures superposé est possible

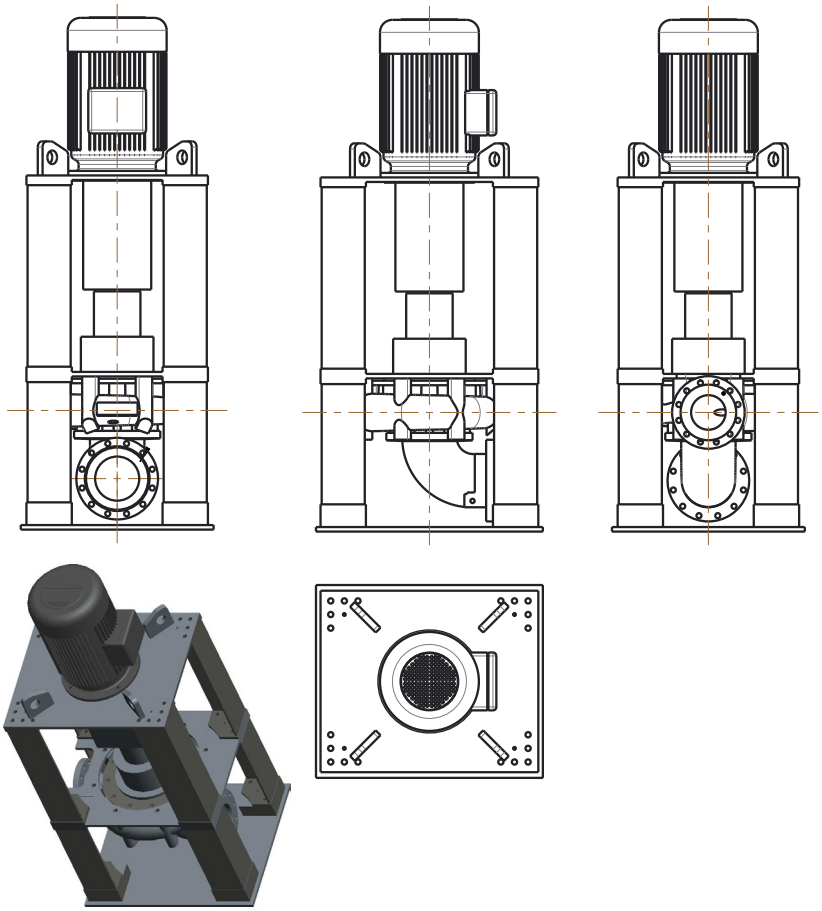

STROBL PUMPEN

Changements techniques subordonnées.

Édition 03/2019

Strobl Pumpen GmbH & Co. KG
Boschring 3 - 91161 Hilpoltstein
Tel.: +49-9174-97708-0
Fax.: +49-9174-97708-10
info@strobl-pumpen.de
www.strobl-pumpen.de