Baureiheninformation
LD/SuME_01_DE

STROBL PUMPEN

Einbaupumpen
Baureihen LD/S und ME

- Produktübersicht
- Ausführungen
- Werkstoffvarianten
- Dichtungsvarianten
- Maß- und Explosionszeichnungen

STROBL

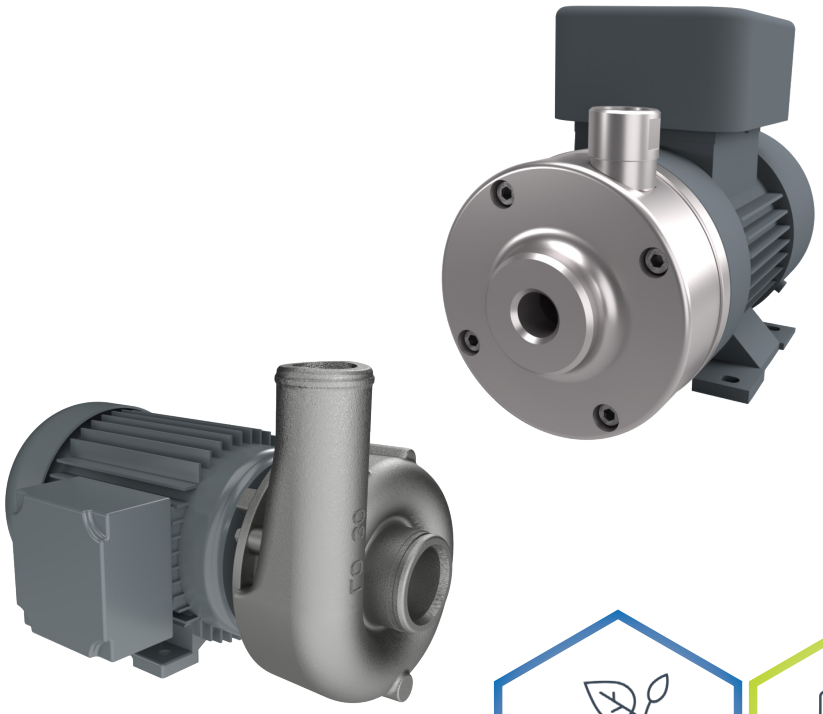

Inhaltsverzeichnis

Allgemeine Beschreibung 3
Einsatzgebiete 3
Betriebsdaten 3
Anschlüsse 3
Typenschlüssel 4
Werkstoffe 5
Dichtungsvarianten 5
Antriebe 5
Kennlinienübersicht 6
Maßzeichnungen 8
Explosionszeichnungen 12

STROBL PUMPEN

Member of German Water Partnership

Strobl Pumpen – Ihr Partner für zuverlässige Kreiselpumpen „Made in Germany“

Seit 2006 steht **Strobl Pumpen** für höchste Qualität, Innovation und Präzision in der Flüssigkeitsförderung. Ob kommunale Anwendungen, Maschinenbau, Schiffbau oder die anspruchsvolle Chemie- und Ölindustrie – wir bieten **maßgeschneiderte Pumpenlösungen**, die perfekt auf Ihre Anforderungen abgestimmt sind.

Unser Ziel ist einfach: **die optimale Lösung für Ihr Förderproblem**. Deshalb liefern wir nicht nur einzelne Pumpen, sondern auch komplette Anlagen und Systempakete – alles aus einer Hand.

Qualität, auf die Sie sich verlassen können:
Unsere Produkte werden ausschließlich in Deutschland entwickelt und gefertigt und tragen mit Stolz das Gütesiegel „Made in Germany“. Vom ersten Entwurf bis zur Endprüfung steht Präzision an oberster Stelle. Durch unsere ISO 9001 Zertifizierung garantieren wir gleichbleibend hohe Standards – Tag für Tag, Jahr für Jahr.

Qualitätsmanagement ISO 9001:2015

Umwelt + Klimapakt Bayern

Innovation trifft Verantwortung:
Wir denken weiter – auch in Richtung Zukunft. Nachhaltigkeit ist für uns kein Schlagwort, sondern gelebte Praxis. Erneuerbare Energien, Regenwassernutzung, eine elektrische Fahrzeugflotte und energieoptimierte Neubauten sind Teil unserer Unternehmensphilosophie. Seit 2019 sind wir stolzes Mitglied im **Umweltpakt Bayern** und verpflichten uns freiwillig zu zusätzlichen Umweltmaßnahmen.



Ein Familienunternehmen mit Herz und Verstand:
Als inhabergeführtes Unternehmen mit Sitz im bayerischen **Hilpoltstein bei Nürnberg** verbinden wir traditionelle Werte mit moderner Ingenieurskunst. Unser hochmotiviertes Team ist das Herzstück unseres Erfolgs – engagiert, lösungsorientiert und immer mit dem Blick auf das Wesentliche:
Ihre Zufriedenheit.

metropolregion nürnberg
KOMMEN. STAUNEN. BLEIBEN.

Wir sind Mitglied im & Familienpakt Bayern

Mit kontinuierlicher Weiterentwicklung, technischer Exzellenz und partnerschaftlichem Denken gestalten wir die Zukunft der Flüssigkeitsförderung.

Strobl Pumpen – Wir bewegen Flüssigkeiten. Präzise. Zuverlässig. Nachhaltig.

Allgemeine Beschreibung

Einbaupumpen der Baureihen LD/S und ME sind einstufige, normalsaugende Kreiselpumpen in platzsparender Kurzbauweise. Die Pumpen sind mit einem offenen Laufrad ausgestattet und dadurch besonders unempfindlich gegenüber Verschmutzungen. Sonderausführungen für höhere Systemdrücke sind auf Anfrage lieferbar.

Einsatzgebiete

Haupteinsatzgebiet der Einbaupumpen ist die Förderung von sauberen, leicht verschmutzten oder flusenbeladenen Flüssigkeiten in kleinen Geräten, Anlagen und Maschinen.



- Umwälzung von Flüssigkeiten in Geräten
- Integration in industrielle Wasch- und Spülmaschinen
- Kälte- und Klimatechnik



- Schiffbau
- Wasseraufbereitung

Betriebsdaten

Fördermengen:	Q bis 90 m^3/h
Förderhöhen:	H bis 85 m
Motorleistungen:	P von 0,06 kW bis 22 kW
Gehäusebaudruck:	Serie LD/S, sowie die Pumpen ME 500/12, ME 950/10: 6 bar bei 20°C ME 90/6, ME 110/20 und ME 110/40: 16 bar bei 20°C

Anschlüsse

Für die Baureihe LD/S sowie die Pumpen ME 500/12 und ME 950/10 sind Saug- und Druckanschlüsse mit Gewinde oder Schlauchtülle verfügbar. Die Pumpen ME 90/6 und ME110 können mit Innen- oder Außengewinden ausgestattet werden.

Typenschlüssel

Baureihe

LD/S 26-G
ME 950/10-G

LD/S	- Einbaupumpen für verschiedene Anwendungen (Standardversion)
LDN/S	- Einbaupumpen in Steckwellenausführung mit Normmotor
ME	- Einbaupumpen für verschiedene Anwendungen (Standardversion)
MEN	- Einbaupumpen in Steckwellenausführung mit Normmotor

Ist das Medium verschmutzt oder mit Flusen beladen, eignen sich die Baureihen LD/S und ME. Offene Laufradkonstruktionen sind insbesondere für den Betrieb mit leicht verschmutzten Medien ideal. Pumpen der Baureihen MEN und LDN/S sind Blockpumpen und werden mit Normmotor, normaler Lagerung und Steckwelle ausgeführt. Hierdurch können spezielle Motornormen (IE4, NEMA, ATEX usw.) erfüllt werden.

Anschlussart

LD/S 26-**G**
ME 950/10-**G**

	- Schlauchtülle
G	- Gewinde
IG	- Innengewinde
AG	- Außengewinde

Laufradausführung

Pumpen der Baureihen LD/S und ME sind standardmäßig mit offenen Laufrädern ausgestattet.

Werkstoffe

Teil	Werkstoffcode		
	Y501	Y506	Y516
Gehäuse-teile	Edelstahl - 1.4408	Edelstahl - 1.4301	Edelstahl - 1.4301
Laufrad	Edelstahl - 1.4408	Edelstahl - 1.4408	Edelstahl - 1.4301
Welle	Duplex - 1.4462		

Dichtungsvarianten

Direkt eingebaute belastete Dichtung (Z1XX):

- Standardvariante: Drehrichtungsunabhängige Gummibalgdichtung mit Werkstoffpaarung Kohle/Keramik und Elastomeren in NBR, FKM, EPDM, ...

Antriebe

Als Antriebe kommen Drehstrom-Asynchronmotoren mit Sonderwelle, bzw. Standardflanschmotoren mit normaler Lagerung zum Einsatz. Die Motoren werden standardmäßig mit der Wirkungsgradklasse nach EN 60034-30 ausgeführt.
Optional sind Motoren in höheren Wirkungsgradklassen, nach NEMA (elektrisch oder mechanisch), explosionsgeschützte Versionen (ATEX), sowie Sonderausführungen mit speziellen Abnahmen bzw. Klassifizierungen verfügbar.
Auf Wunsch kann auch ein Frequenzumrichter direkt auf den Motor aufgebaut werden.

Drehrichtung:
ME 90/110, sowie LD/S 40/60/65/75/80
- Auf die Motorlüfterhaube gesehen rechts

LD/S 26, ME 500, ME 950
- Auf die Motorlüfterhaube gesehen links

STROBL PUMPEN

Kennlinienübersicht

LD/S - 3000 min-1

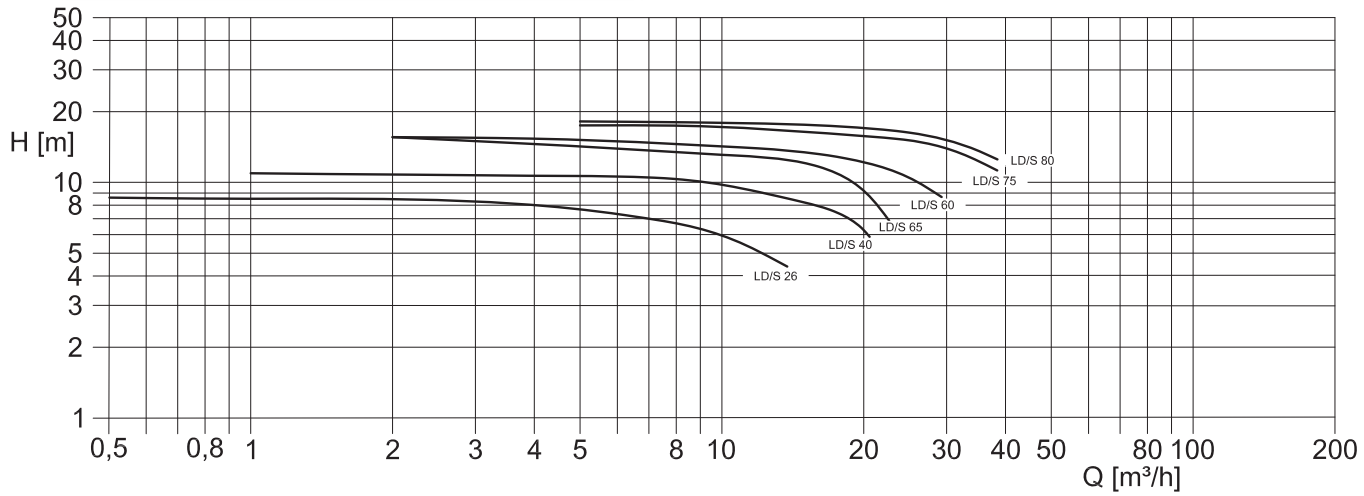

LD/S - 3600 min-1

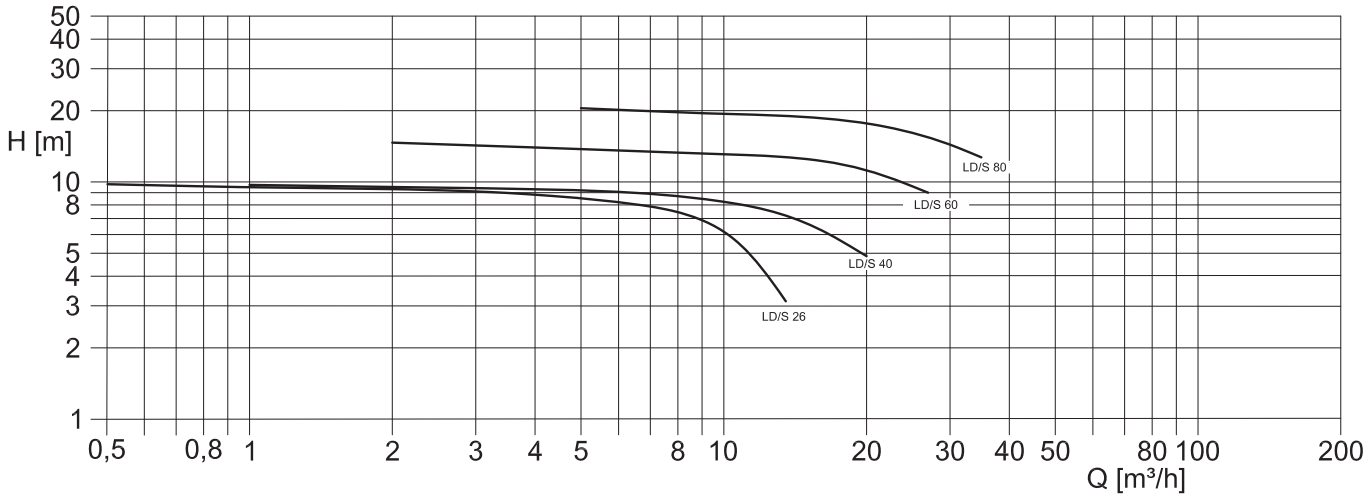

ME - 3000 min-1

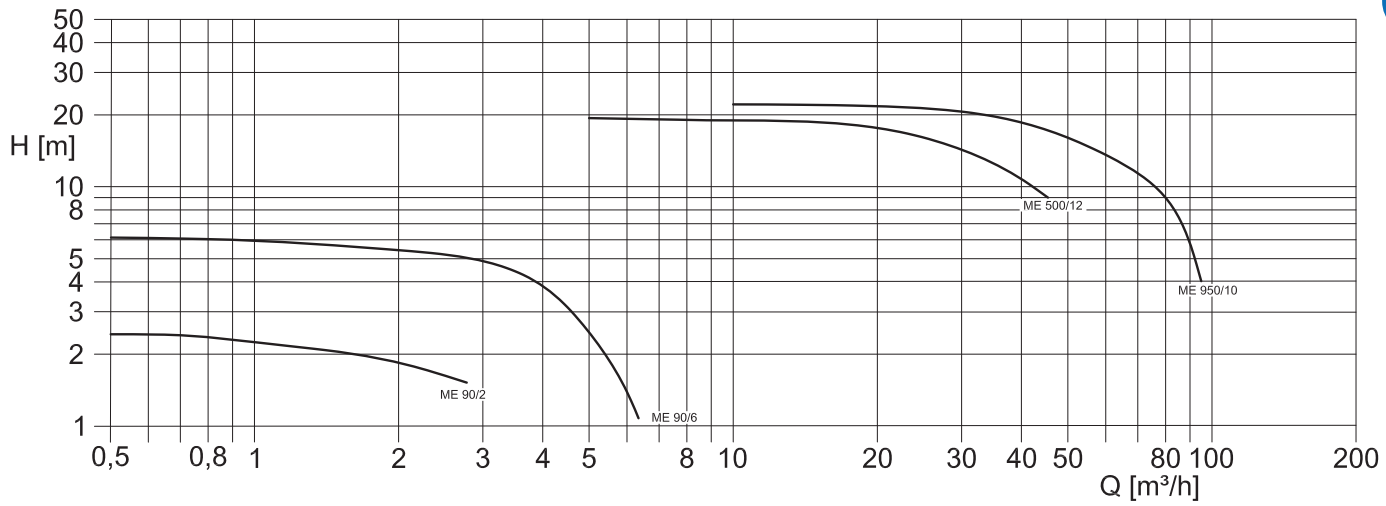

ME - 3600 min-1

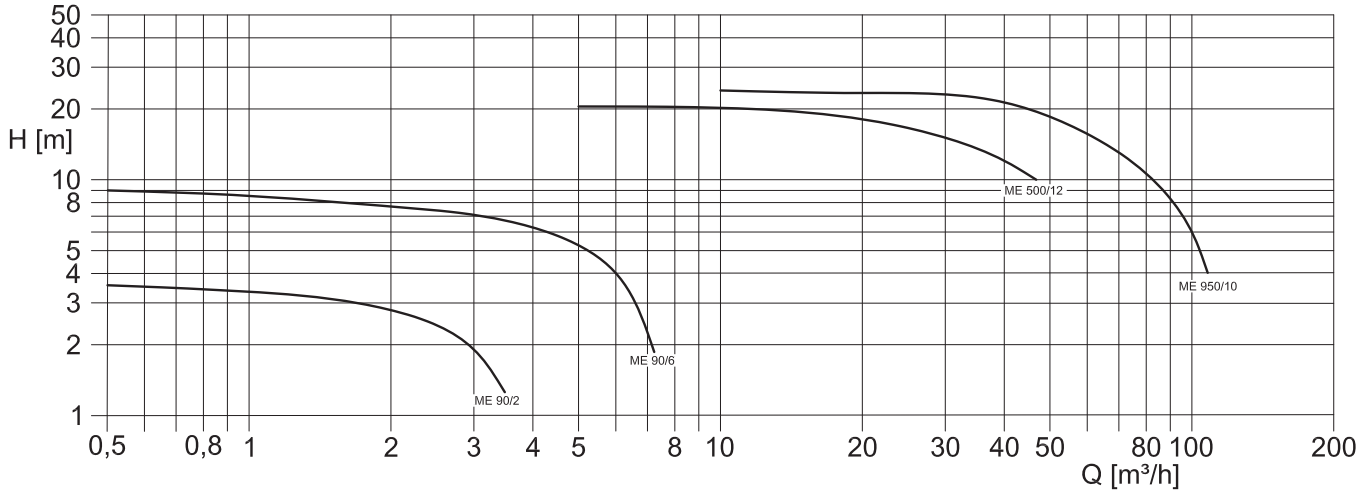

STROBL
PUMPEN

Informationen zu Maß- und Explosionszeichnungen

Bitte beachten Sie die untenstehenden Informationen zu den nachfolgenden Seiten:

- Alle Maßangaben sind in mm angegeben
- Stutzen können bei der Baureihe ME in 60° bzw. 90°-Schritten und bei der Baureihe LD/S in 45°-Schritten angeordnet werden

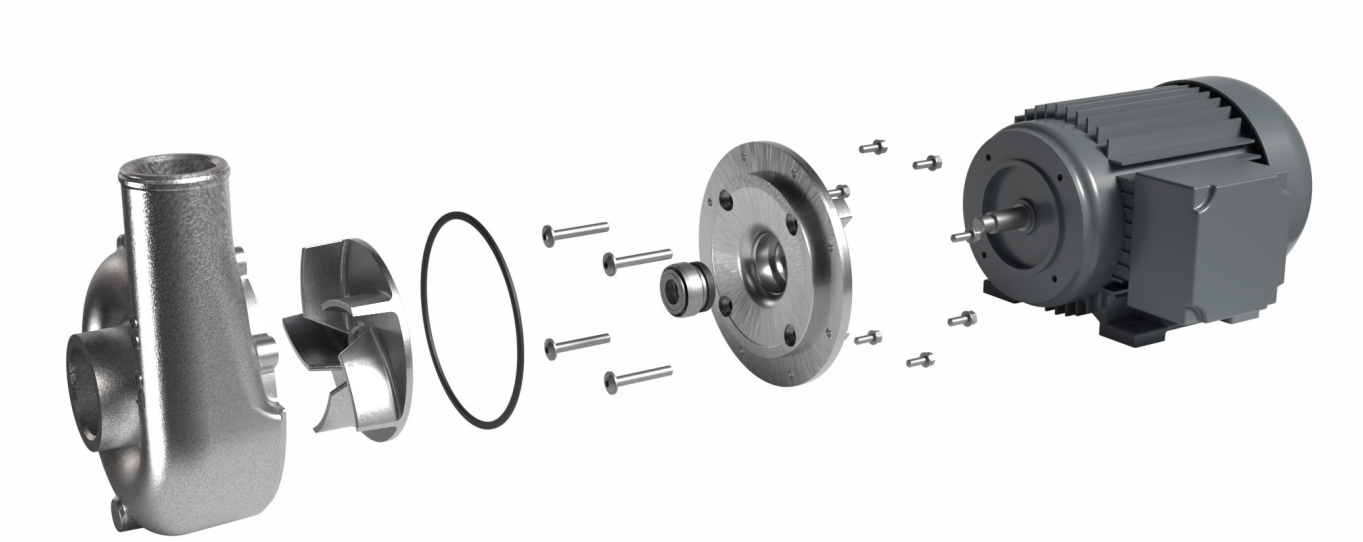

STROBL PUMPEN

Maßzeichnungen

LD/S 26, LD/S 40, LD/S 60, LD/S 65, LD/S 75 und LD/S 80

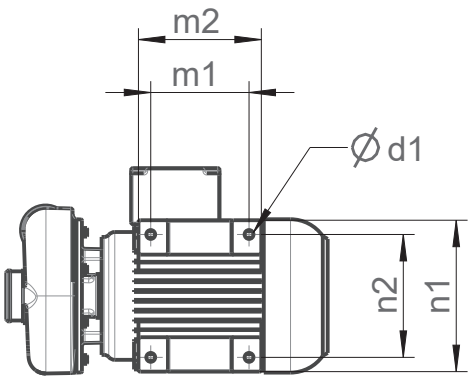

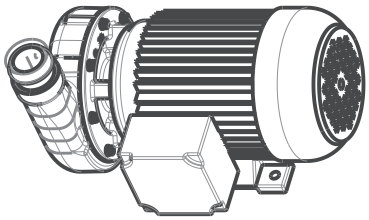

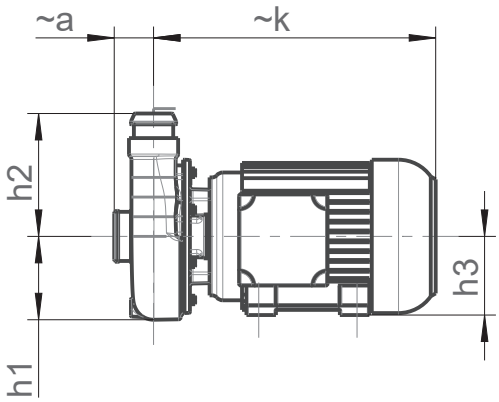

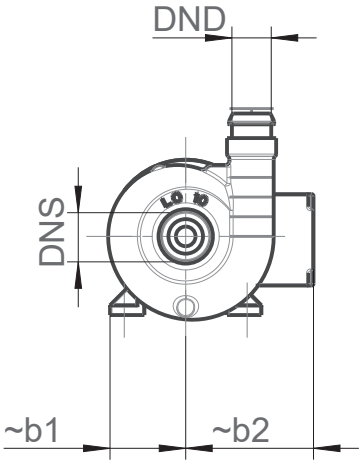

Typ	Motorbaugröße	DNS	DND	~a	b1	b2	d1	h1	h2	h3	~k	m1	m2	n1	n2
LD/S 26	63	40	40	36,5	66	119	Ø7	78	102	71	270	90	106	128	112
LD/S 26-G		G 1¼"	G1"												
LD/S 40	71	50	40	38	79	119	Ø7	85	125	71	293				
LD/S 40-G		G 1¼"	G 1¼"												
LD/S 60	80	50	40		77	130	Ø10	85	125	80	295	100	125	150	125
LD/S 60-G		G 1¼"	G 1¼"												
LD/S 65		50	40	77	75			80							
LD/S 65-G		G 1¼"	G 1"												
LD/S 75	90L	60	60	83	82	85	10,5x12	90	145	90	359	100	165	165	140
LD/S 75-G		G 1½"	G 1½"												
LD/S 80	90 S	60	50	36	82	130	Ø10	82	130	80	295	100	125	150	125
LD/S 80-G		G 1½"	G 1¼"												

ME 90/6

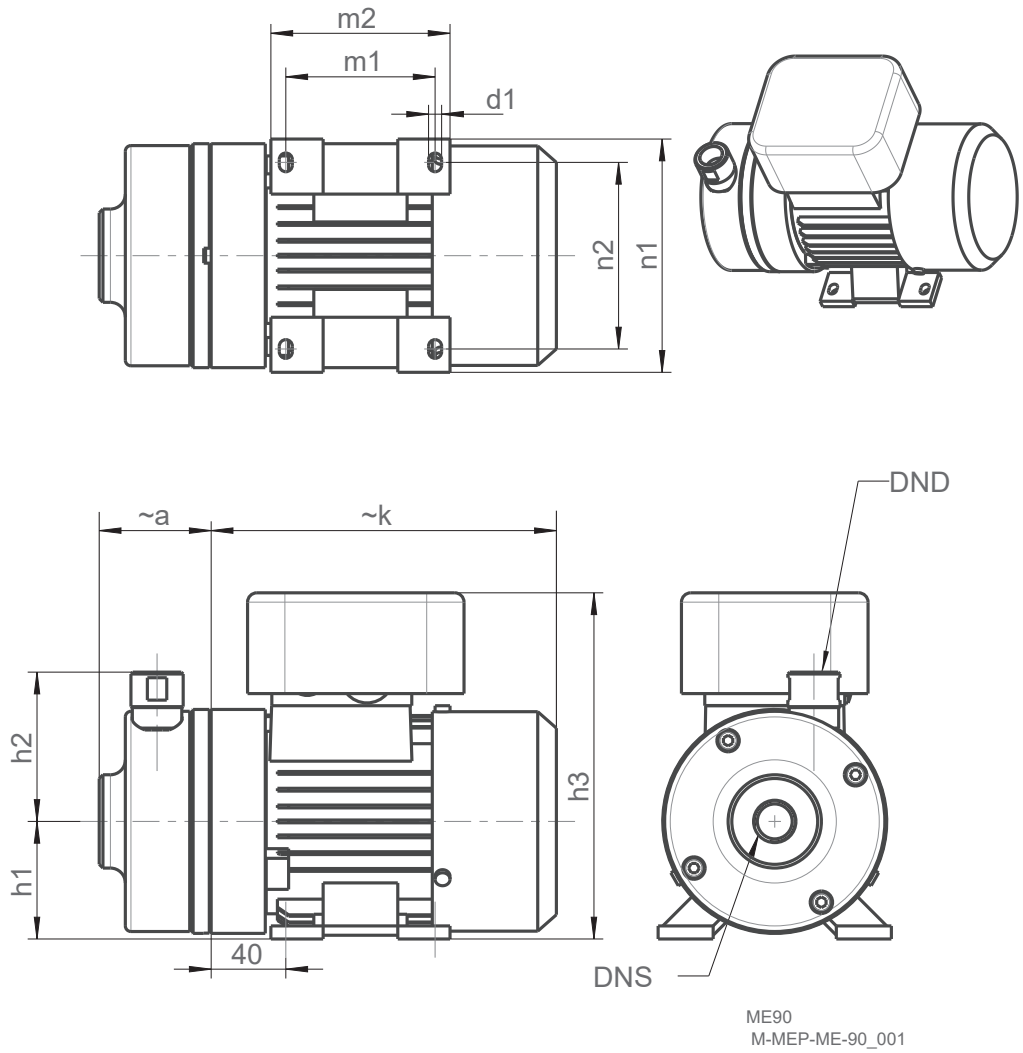

Typ	Motorbaugröße	DNS	DND	~a	b1	b2	d1	h1	h2	h3	~k	m1	m2	n1	n2
ME 90/60	63	G ½"	G ½"	31	75	75	Ø7	63	80	185,5	223	80	96	116	100

ME 500/12 und ME 950/10

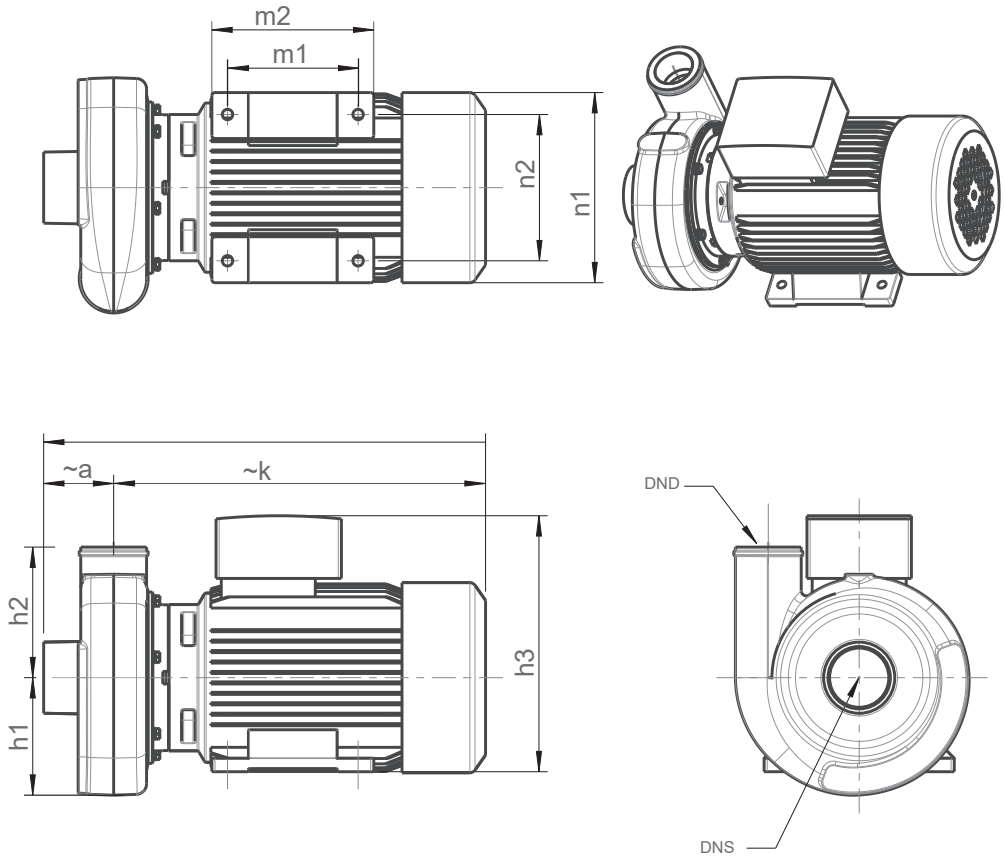

ME 500
M-MEP-ME-500_001

Typ	Motorbaugröße	DNS	DND	~a	b1	b2	d1	h1	h2	h3	~k	m1	m2	n1	n2
ME 500/12	90L	63	63	67	118,5	105	Ø10,5	112,5	125	245	369	100	165	165	140
ME 500/12-G		G 2½"	G 2												
ME 950/10	100M	63	63	75			Ø12			257	441	140	202	225	190
ME 950/10-G		G 2½"	G 2												



ME 750

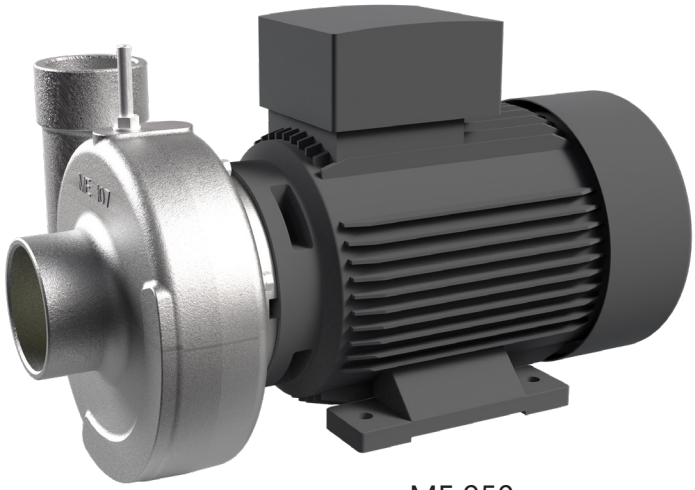

ME 950

STROBL PUMPEN

Explosionszeichnungen

LD/S 26, LD/S 40, LD/S 60, LD/S 65, LD/S 75 und LD/S 80

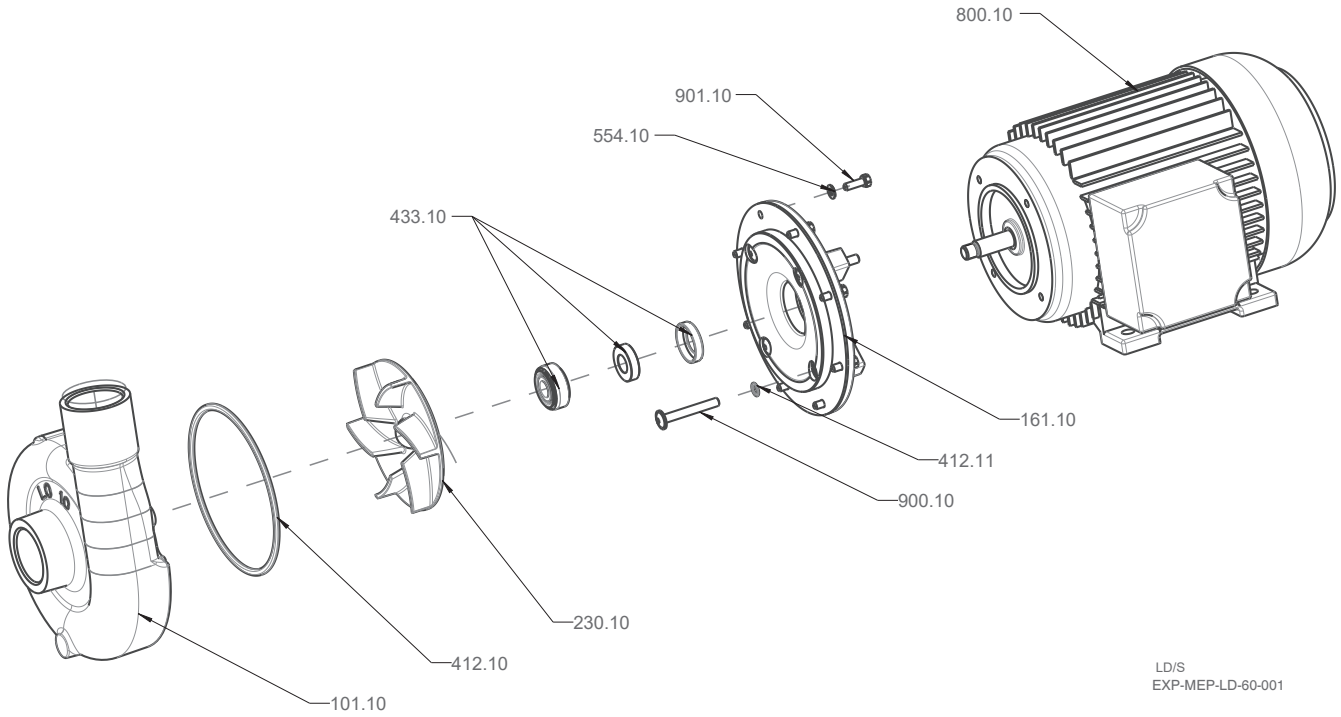

LD/S
EXP-MEP-LD-60-001

ME 90/6 - Innengewinde

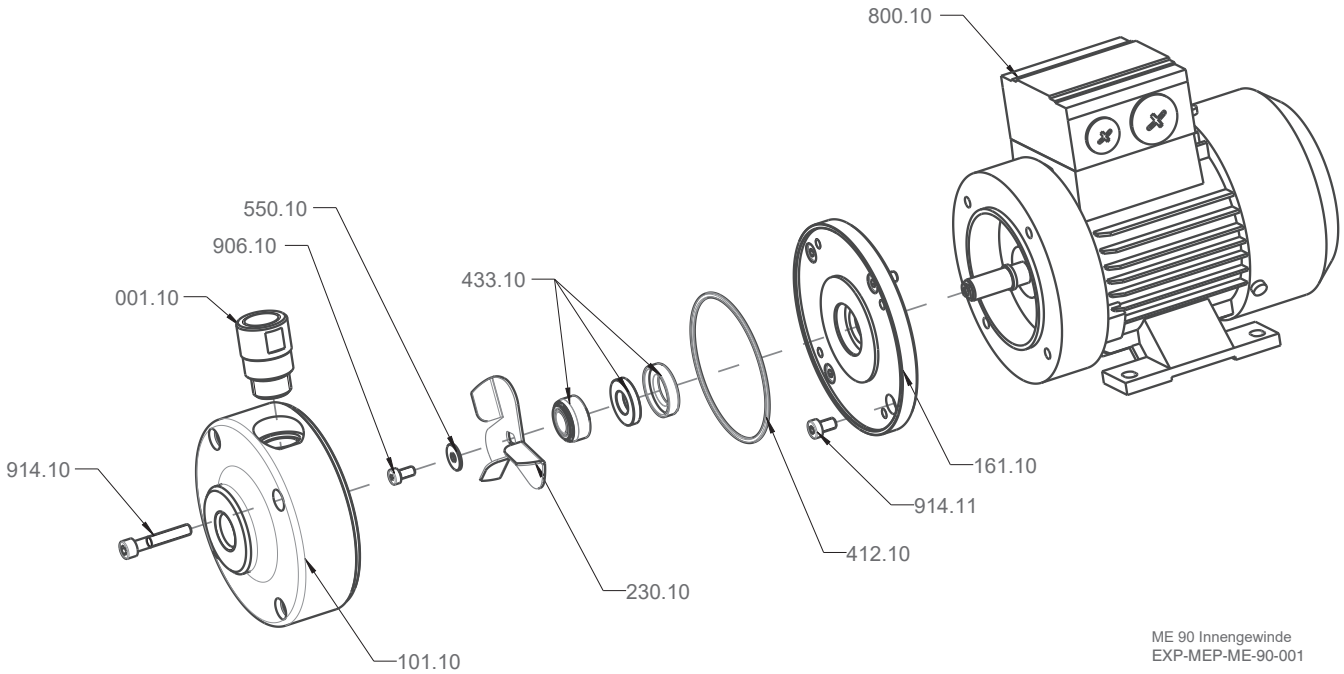

ME 90 Innengewinde
EXP-MEP-ME-90-001

ME 500/ 12 und ME 950/10

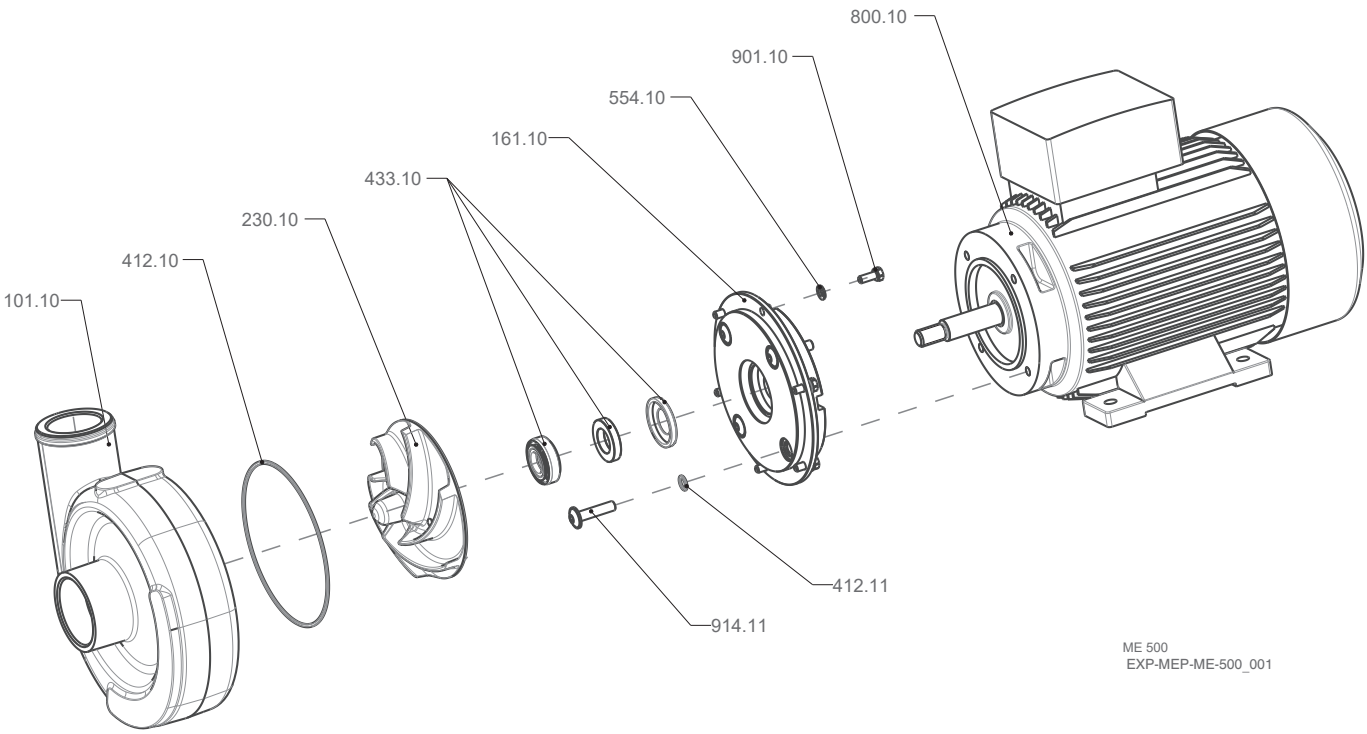

ME 500
EXP-MEP-ME-500_001

ME90/6 - Außengewinde

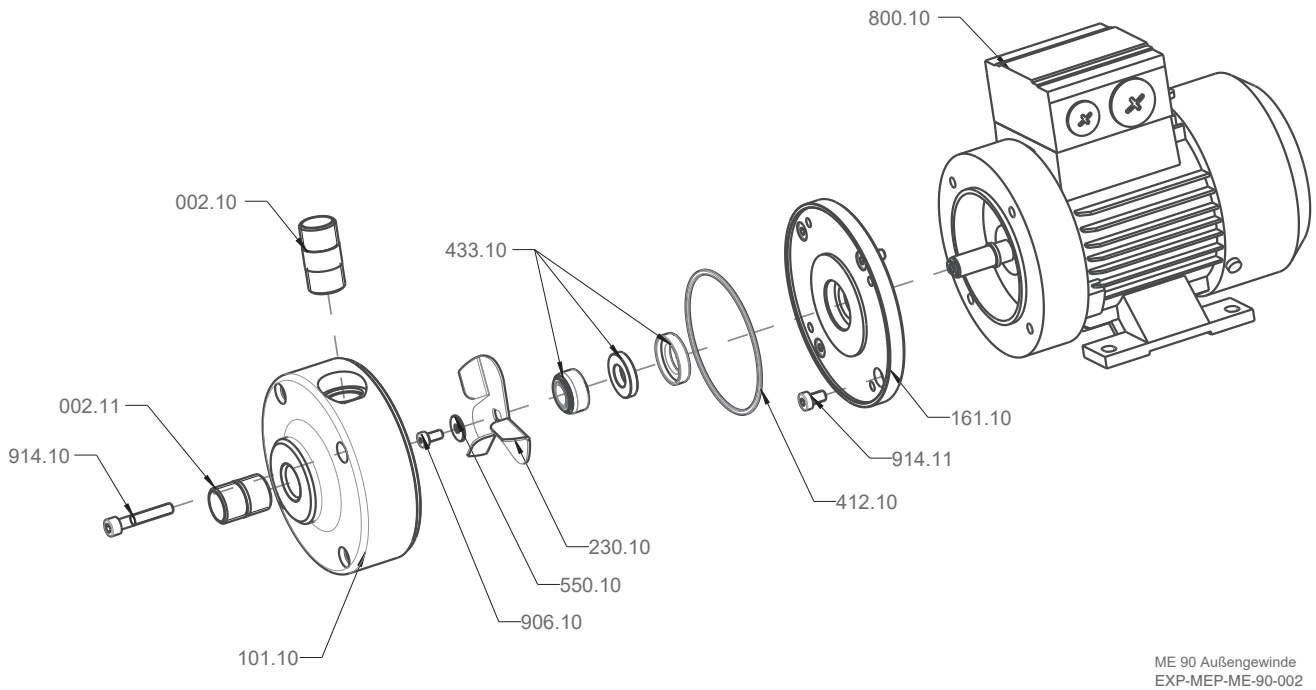

ME 90 Außengewinde
EXP-MEP-ME-90-002

Strobl Pumpen

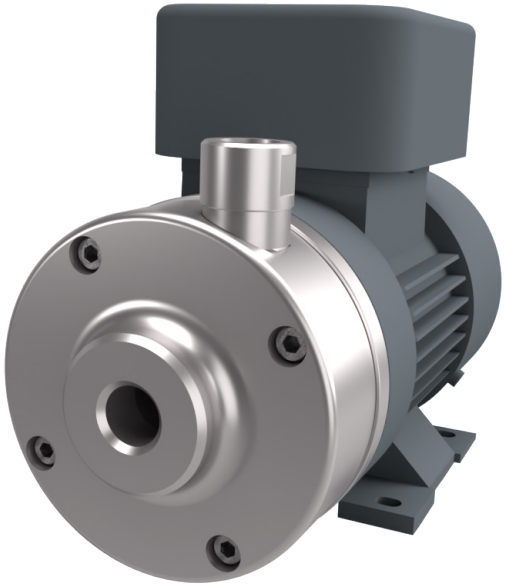



Einbaupumpen
Baureihen LD/S und ME



Ihr Kontakt

Strobl Pumpen GmbH & Co. KG - Boschring 3 - 91161 Hilpoltstein
Tel.: +49-9174-97708-0 - www.strobl-pumpen.de - info@strobl-pumpen.de

Technische Änderungen vorbehalten

Ausgabe 09/2026